Model: M-XPT1MR

ENGLISH

Manual

Trackball Mouse

Names of Parts

■Trackball main unit

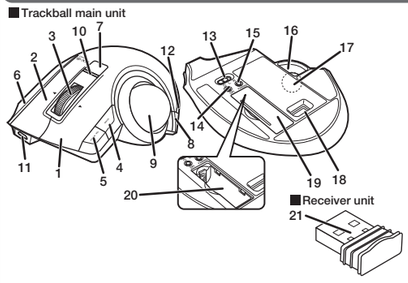

1 Left button
2 Right button
3 Tilt wheel
4 "Back" button
Operates the "Back" button on the Web browser.
5 "Forward" button
Operates the "Forward" button on the Web browser.
6, 7, 8 Function buttons 1 to 3
Functions can be assigned to this button.At the time of purchase, no functions have been assigned. In order to assign functions, acquire and install the Elecom Mouse Assistant.
9 Trackball
10 LED lamp
・During pairing standby state, the LED blinks red.
・When power is ON, the LED is lit red for a fixed time.
When remaining battery becomes low during use, the LED blinks red.
11 USB [A] connector
12 Connection mode selection switch
Switches between 2.4 GHz wireless connection and Bluetooth connection.
* Cannot connect to two units at the same time, such as to a PC and tablet.

Bluetooth — 2.4 GHz wireless
Blue indicator — Red indicator

13 Power mode selection switch
⏻ (Power OFF)
L (Low energy mode)
H (High speed mode)
14 Pointer speed change switch
Each time the button is pressed, the count number (movement speed of the pointer) switches between three stages of 500/1000/1500.
When the count number is changed, the current count number is shown by the number of times the LED lamp blinks.

one blink	500 counts
two blinks	1000 counts
three blinks	1500 counts

15 Pairing button
16 Optical sensor (reverse side of ball)
17 Ball removal hole
Remove ball during maintenance
18 Receiver unit storage section
19 Battery cover
20 Battery storage section
21 USB connector (male)

1 Insert battery

Only when connecting 2.4 GHz wireless, Bluetooth

Can be used without batteries when connected by cord.

1 Remove the battery cover.
2 Insert battery according to instructions displayed on the bottom surface.

Insert with the correct battery plus and minus orientation.

3 Re-attach the battery cover to its original state.

2 Turn the power ON

Only when connecting 2.4 GHz wireless, Bluetooth

Operates with both the power ON/OFF when connected by cord. There is no difference between High speed mode and Low energy mode.

1 Slide the power mode selection switch to either the H (High speed mode) or L (Low energy mode) position.

In High speed mode, tracking performance becomes greater when moving the ball quickly, but battery life is shortened.

The LED lamp is lit red for a fixed time.
* When remaining battery is low, the LED blinks red for a fixed time.

3 Connecting to a PC

For wired connection

1 Connect the attached USB cable to the USB microB port on this product.
2 Start up the PC.
3 Insert the USB connector of this product into the USB port of the PC.

・When connecting by cord, 2.4 GHz wireless connection and Bluetooth connection cannot be used.
・Ensure the correct orientation and insertion location of the connector.
・If strong resistance is felt when inserting, check the shape and orientation of the connector. Forcibly inserting the connector may damage the connector, and there is a risk of injury.
・Do not directly touch the terminal area of the USB connector.

4 The driver is automatically installed and the trackball can be used.

When connecting by 2.4 GHz wireless

1 Start up the PC.
2 Change the connection mode selection switch to "2.4 GHz wireless".
3 Insert the receiver unit into a USB port on the PC.

Red indicator

・Ensure the correct orientation and insertion location of the connector.
・If strong resistance is felt when inserting, check the shape and orientation of the connector. Forcibly inserting the connector may damage the connector, and there is a risk of injury.
・Do not directly touch the terminal area of the USB connector.

4 The driver is automatically installed and the trackball can be used.

Energy saving mode
In order to reduce battery wear, when the power mode selection switch is on H or L and is not operated for a set period of time, the trackball automatically enters energy saving mode.
Moving the ball restores it from energy saving mode.
* For two to three seconds after restoring from energy saving mode, trackball operation may be unstable.

When connecting my Bluetooth connection

The pairing method may differ depending on the PC you are using.
In that case, please read the instruction manual for your PC.

For Windows® 10

If your computer does not support Bluetooth 4.0 or you upgraded from Windows 8.1 or Windows 7
Please use a Bluetooth® adapter compatible with Bluetooth 4.0.

1 Change the connection mode selection switch to "Bluetooth".

Blue indicator

2 Click on the "Start" button on the lower left of the screen, and click on the "Settings" icon.

3 Click on "Devices" on the "Windows Settings" screen.

4 Click on "Bluetooth & other devices", and click on "Add Bluetooth or other device".

5 Click "Bluetooth".

6 When the add device screen is displayed, hold down the pairing button on the bottom for two to three seconds, and then release.

Pairing button

Pairing mode is activated, and the LED lamp blinks red.

7 Click on "EX-G Pro Trackball" to start pairing.

8 When it changes to "Connected", click on "Done".

9 This product is added to "Mouse, keyboard, & pen", displays "Connected " and pairing is complete.

For Windows® 7

Please purchase an adapter compatible with Bluetooth 4.0 compatible with Windows 7 that you can purchase in your region.
For the pairing method, please refer to the instruction manual for the Bluetooth® adapter compatible with Bluetooth 4.0.
(* We cannot take responsibility for its operation)

Hint for when pairing
・Change the connection mode selection switch to "Bluetooth".
・Select "EX-G ProTrackball" from the list of devices.

Blue indicator

For macOS High Sierra (10.13)

Can only be used for Macintosh compatible with Bluetooth 4.0.

1 Change the connection mode selection switch to "Bluetooth".

Blue indicator

2 From the Apple menu, click "System Preferences..." to display the system environment settings screen.

3 Click "Bluetooth" to display the "Bluetooth" environment settings screen.

4 During the device search, hold down the pairing button on the bottom surface for two to three seconds, and then release.

Pairing button

Pairing mode is activated, and the LED lamp blinks red.

5 Select "EX-G Pro Trackball", and click "Connect" to start pairing.

6 When it changes to "Connected", pairing is completed.

MouseAssistant
Win https://www.elecom.co.jp/r/132.html
Mac https://www.elecom.co.jp/r/133.html
Download "ELECOM Mouse Assistant" from the ELECOM website to use its button assignment and high-speed scrolling functions.

How to clean the trackball

1 Use a finger (or a pen) to push the ball out from the reverse side.
2 Use a cotton bud or similar to remove the dust accumulated on the three contact surfaces of the red ball.

When cleaning around the optical sensor, take care not to damage the sensor.

Contact surface

Specifications

Count number	500/1000/1500 dpi (switchable)
Interface	USB * For wired/wireless 2.4 GHz connection mode
Connector shape	USB (A) male * For wired/wireless 2.4 GHz connection mode
Compatible OS	Windows® 10、Windows® 8.1、Windows® RT 8.1、Windows® 7、macOS High Sierra(10.13) * * Support only for models with Bluetooth4.0 or later installed as standard (You may need to update to the latest version of each OS or install service packs.)
Communication method	GFSK method
Radio frequency	2.4 GHz band
Radio wave range	Non-magnetic materials (such as wooden desks): approximately 10 m Magnetic materials (such as iron desks): approximately3 m * These are test values in company environment and are not guaranteed.
Read method	Optical sensor method
Emitted light type	Non-visible wavelength range
Number of buttons	8 * including wheel button
External dimensions	Trackball main unit: approx. W108 mm × D135 mm × H48 mm Receiver unit: approx. W14 mm × D19 mm × H5 mm
Weight	Trackball main unit: Approximately 260 g (not including batteries) Receiver unit: Approximately 2 g
Operational temperature/humidity	5°C to 40°C/up to 90%RH (without condensation however)
Storage temperature/humidity	-10°C to 60°C/up to 90%RH (without condensation however)
Supported batteries	Any 1 of AA alkaline battery, AA manganese battery, AA type nickel-metal hydride battery
Operational time	Estimate when using alkaline battery <Low energy mode> Continuous operation time: (2.4 GHz) approx. 134 hours (Bluetooth) approx. 167 hours Continuous standby time: (2.4 GHz) approx. 925 days (Bluetooth) approx. 925 days Estimated usage time: (2.4 GHz) approx. 301 days (Bluetooth) approx. 366 days <High speed mode> Continuous operation time: (2.4 GHz) approx. 91 hours (Bluetooth) approx. 104 hours Continuous standby time: (2.4 GHz) approx. 925 days (Bluetooth) approx. 925 days Estimated usage time: (2.4 GHz) approx. 211 days (Bluetooth) approx. 240 days (The above is assuming the computer is used for eight hours a day with 5% of that time spent operating the trackball.)

Modell: M-XPT1MR

DEUTSCH

Bedienungsanleitung

Trackball-Maus

Bezeichnung der Teile

■Trackball Hauptgerät

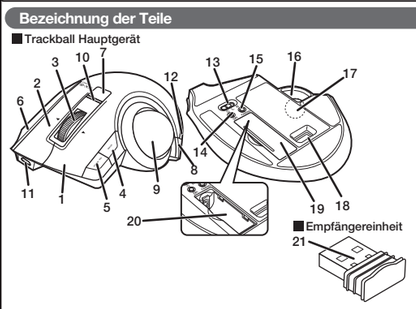

1 Linke Taste
2 Rechte Taste
3 Tilt-Wheel
4 Schaltfläche „Zurück"
Betätigt die Schaltfläche „Zurück" im Web-Browser.
5 Schaltfläche „Vorwärts"
Betätigt die Schaltfläche „Weiter" im Web-Browser.
6, 7, 8 Funktionstasten 1 bis 3
Dieser Schaltfläche können Funktionen zugewiesen werden. Zum Zeitpunkt des Kaufs wurden keine Funktionen zugewiesen. Um Funktionen zuzuweisen, erwerben und installieren Sie den Elecom Maus-Assistenten.
9 Trackball
10 LED-Leuchte
・Während der Paarung im Ruhezustand blinkt die LED rot.
・Wenn das Gerät EIN-geschaltet ist, leuchtet die LED eine bestimmte Zeit lang rot.
Wenn die verbleibende Batterie während des Gebrauchs schwach wird, blinkt die LED rot.
11 [A] USB-Anschluss
12 Wahlschalter Verbindungsmodus
Wechselt zwischen 2,4 GHz WLAN- und Bluetooth-Verbindung.
* Es kann nicht gleichzeitig mit zwei Geräten verbunden werden, z. B. mit einem PC und einem Tablet.

Bluetooth — 2,4 GHz kabellos
Blaue Anzeige — Rote Anzeige

13 Power-Modus-Wahlschalter
⏻ (AUS-geschaltet)
L (Niedrigenergie-Modus)
H (Modus mit hoher Geschwindigkeit)
14 Schalter zum Ändern der Zeigergeschwindigkeit
Immer wenn die Taste gedrückt wird, wechselt die Zählnummer (Bewegungsgeschwindigkeit des Zeigers) zwischen drei Stufen 500/1000/1500.
Wird die Zählnummer geändert, so wird die aktuelle Zählnummer durch die Anzahl der Male angezeigt, wenn die LED-Lampe blinkt.

einmal blinken	500 Zählungen
zweimal blinken	1000 Zählungen
dreimal blinken	1500 Zählungen

15 Paarungstaste
16 Optischer Sensor (Rückseite der Kugel)
17 Loch zur Entfernung des Balls
Kugel während der Wartung entfernen
18 Speicherbereich für Empfängereinheit
19 Batterieabdeckung
20 Batteriespeicherbereich
21 USB-Verbindung (Stecker)

1 Batterie einlegen

Nur beim kabellosen Anschluss von 2,4 GHz, Bluetooth

Kann bei angeschlossenem Kabel ohne Batterien verwendet werden.

1 Entfernen Sie die Batterieabdeckung.
2 Legen Sie die Batterie gemäß den Anweisungen auf der Unterseite ein.

Mit der richtigen Batterie Plus-und Minus-Ausrichtung einlegen.

3 Setzen Sie die Batterieabdeckung wieder in ihrem ursprünglichen Zustand auf.

2 Schalten Sie das Gerät EIN

Nur beim kabellosen Anschluss von 2,4 GHz, Bluetooth

Arbeitet sowohl mit EIN/AUS, wenn mit Kabel verbunden. Es gibt keinen Unterschied zwischen Hochgeschwindigkeitsmodus und Niedrigenergie-Modus.

1 Schieben Sie den Wahlschalter für den Leistungsmodus in die Position „H" (Hi-Speed/Hochgeschwindigkeitsmodus) oder „L" (Low-Energy-Modus/Niedrigenergie-Modus).

Im Hi-Speed-Modus steigt die Tracking-Leistung, wenn die Kugel schnell bewegt wird, die Akkulaufzeit wird jedoch verkürzt.

Die LED-Lampe leuchtet eine bestimmte Zeit lang rot.
* Wenn die Restkapazität des Akkus niedrig ist, blinkt die LED eine bestimmte Zeit lang rot.

3 Verbindung mit dem PC

Für Kabelverbindung

1 Schließen Sie das beigefügte USB-Kabel an den USB-MicroB-Anschluss dieses Produkts an.
2 Starten Sie den PC.
3 Stecken Sie den USB-Anschluss dieses Produkts in den USB-Port des PCs.

・Falls Sie die Verbindung über ein Kabel herstellen, können die 2,4-GHz-Drahtlosverbindung und die Bluetooth-Verbindung nicht verwendet werden.
・Achten Sie auf die richtige Ausrichtung und den richtigen Einsteckort des Steckers.
・Ist beim Einsetzen starker Widerstand spürbar, überprüfen Sie die Form und Ausrichtung des Steckers. Ein gewaltsames Einführen des Steckers kann den Stecker beschädigen, zudem besteht Verletzungsgefahr.
・Berühren Sie den USB-Stecker nicht direkt.

4 Der Treiber wird automatisch installiert, und der Trackball kann verwendet werden.

Bei Anschluss mit 2,4 GHz kabellos

1 Starten Sie den PC.
2 Ändern Sie die Anschluss-Modus-Wahlschalter auf „2,4 GHz kabellos".
3 Stecken Sie die Empfängereinheit in eine USB-Büchse des Computers.

Rote Anzeige

・Achten Sie auf die richtige Ausrichtung und den richtigen Einsteckort des Steckers.
・Ist beim Einsetzen starker Widerstand spürbar, überprüfen Sie die Form und Ausrichtung des Steckers. Ein gewaltsames Einführen des Steckers kann den Stecker beschädigen, zudem besteht Verletzungsgefahr.
・Berühren Sie den USB-Stecker nicht direkt.

4 Der Treiber wird automatisch installiert, und der Trackball kann verwendet werden.

Energiespermodus
Um den Batterieverschleiß zu reduzieren, schaltet der Trackball automatisch in den Energiespermodus, wenn der Wahlschalter für den Leistungsmodus auf H oder L steht und eine bestimmte Zeit lang nicht betätigt wird.
Ein Bewegen der Kugel stellt sie aus dem Energiespermodus wieder zurück.
* Zwei bis drei Sekunden nach dem Zurückstellen aus dem Energiespermodus kann der Trackball-Betrieb instabil sein.

Beim Verbinden meiner Bluetooth-Verbindung

Die Kopplungsmethode kann je nach eingesetztem PC unterschiedlich sein.
Bitte lesen Sie in diesem Fall die Bedienungsanleitung Ihres PCs.

Für Windows® 10

Falls Ihr Computer Bluetooth 4.0 nicht unterstützt oder Sie ein Upgrade von Windows 8.1 oder Windows 7 durchgeführt haben, verwenden Sie bitte einen Bluetooth®-Adapter, der mit Bluetooth 4.0 kompatibel ist.

1 Verbindungsmodus ändern Wahlschalter auf „Bluetooth".

Blaue Anzeige

2 Klicken Sie auf die Schaltfläche „Start" am linken unteren Rand des Bildschirms und dann auf das Symbol „Einstellungen".

3 Klicken Sie auf „Geräte" auf dem Bildschirm „Windows-Einstellungen".

4 Klicken Sie auf „Bluetooth & andere Geräte", und klicken Sie auf „Bluetooth oder ein anderes Gerät hinzufügen".

5 Klicken Sie auf „Bluetooth".

6 Wenn der Bildschirm „Gerät hinzufügen" angezeigt wird, halten Sie die Kopplungstaste zwei bis drei Sekunden lang gedrückt und lassen sie dann los.

Paarungstaste

Der Kopplungsmodus ist aktiviert, und die LED-Lampe blinkt rot.

7 Klicken Sie auf „EX-G Pro Trackball", um das die Kopplung zu starten.

8 Wenn es zu „Verbunden" wechselt, klicken Sie auf „Fertig".

9 Dieses Produkt wird zu „Maus, Tastatur & Stift" hinzugefügt, zeigt „Verbunden" an und die Kopplung ist abgeschlossen.

Für Windows® 7

Bitte kaufen Sie einen Adapter, der mit Bluetooth 4.0, kompatibel mit Windows 7, kompatibel ist und in Ihrer Gegend erhältlich ist.
Informationen zur Kopplungsmethode finden Sie in der Bedienungsanleitung des Bluetooth®-Adapters, der mit Bluetooth 4.0 kompatibel ist.
(* Wir können keine Gewähr für den Betrieb übernehmen)

Tipp zur Kopplung
・Ändern Sie die Verbindungsmodus-Wahlschalter auf „Bluetooth".
・Wählen Sie „EX-G Pro Trackball" aus der Liste der Geräte.

Blaue Anzeige

Für macOS High Sierra (10.13)

Kann nur für Macintosh-Computer verwendet werden, die mit Bluetooth 4.0 kompatibel sind.

1 Ändem Sie die Verbindungsmodus-Wahlschalter auf „Bluetooth".

Blaue Anzeige

2 Klicken Sie im Apple-Menü auf „Systemeinstellungen ...", um den Bildschirm mit den Systemumgebungseinstellungen anzuzeigen.

3 Klicken Sie auf „Bluetooth", um den Bildschirm mit den Einstellungen für die Bluetooth-Umgebung anzuzeigen.

4 Halten Sie die Paarungstaste während der Gerätesuche zwei bis drei Sekunden lang gedrückt und lassen Sie diese dann los.

Paarungstaste

Der Kopplungsmodus ist aktiviert, und die LED-Lampe blinkt rot.

5 Wählen Sie „EX-G Pro Trackball", und klicken Sie auf „Verbinden", um die Kopplung zu starten.

6 Wenn es zu „Verbunden" wechselt, ist die Kopplung abgeschlossen.

MouseAssistant
Win https://www.elecom.co.jp/r/132.html
Mac https://www.elecom.co.jp/r/133.html
Laden Sie „ELECOM Mouse Assistant" von der ELECOM-Webseite herunter, um die Funktionen für Tastenzuordnung und Hochgeschwindigkeits-Scrolling zu nutzen.

Reinigung des Trackballs

1 Drücken Sie den Ball hinten mit Ihrem Finger oder einem Kulli heraus.
2 Entfernen Sie den Staub auf den drei Orten, wo die roten Supportballs den Trackball berühren, mit einem Wattetampon.

Stellen Sie sicher, dass Sie den optischen Sensor beim Reinigen der Oberfläche nicht beschädigen.

Kontaktfläche

Technische Daten

Zählnummer	500/1000/1500 dpi (einstellbar)
Interface	USB * Für kabelgebundenen/kabellosen 2,4-GHz-Verbindungsmodus
Steckerform	USB (A) Stecker * Für kabelgebundenen/kabellosen 2,4-GHz-Verbindungsmodus
Kompatibel OS	Windows® 10, Windows® 8.1, Windows® RT 8.1, Windows® 7, macOS High Sierra(10.13) * * Unterstützung nur für Modelle mit Bluetooth 4.0 oder höher, die standardmäßig installiert sind (Sie müssen möglicherweise auf die neueste Version des jeweiligen Betriebssystems aktualisieren oder Service Packs installieren.)
Kommunikationsverfahren	GFSK Methode
Funkfrequenz	2,4 GHz Band
Radiowellenbereich	Nicht magnetische Materialien (wie Holzschreibtische): etwa 10 m Magnetische Materialien (wie Schreibtische aus Eisen): etwa 3 m * Es handelt sich um Testwerte in der Unternehmensumgebung, die nicht garantiert sind.
Lesemethode	Optisches Sensorverfahren
Typ emittiertes Licht	Bereich nicht sichtbarer Wellenlängen
Anzahl der Tasten	8 * darunter Radtaste
Außenmaße	Trackball Hauptgerät: Ungefähr B 108 mm × T135 mm × H 48 mm Empfängereinheit: Ungefähr B 14 mm × T 19 mm × H 5 mm
Gewicht	Trackball Hauptgerät: Ca. 260 g (ohne Batterien) Empfängereinheit: Ca. 2 g
Betriebstemperatur/Betriebsfeuchtigkeit	5° bis 40° C/bis zu 90 % relative Luftfeuchtigkeit (doch ohne Kondensation)
Lagertemperatur/Lagerfeuchtigkeit	-10° bis 60° C/bis zu 90 % relative Luftfeuchtigkeit (doch ohne Kondensation)
Unterstützten Batterien	Jede 1 AA Alkali-Batterie, AA Mangan-Batterie, AA Nickel-Metallhydrid-Batterie
Betriebszeit	Schätzung bei der Verwendung einer Alkali-Batterie <Niedrigenergie-Modus> Dauerbetriebszeit: (2,4 GHz)Ungefähr 134 Stunden (Bluetooth)Ungefähr 167 Stunden Dauer der Standby-Zeit: (2,4 GHz)Ungefähr 925 Tage (Bluetooth)Ungefähr 925 Tage Geschätzte Nutzungsdauer: (2,4 GHz)Ungefähr 301 Tage (Bluetooth)Ungefähr 366 Tage <High-Speed-Modus> Dauerbetriebszeit: (2,4 GHz)Ungefähr 91 Stunden (Bluetooth)Ungefähr 104 Stunden Dauer der Standby-Zeit: (2,4 GHz)Ungefähr 925 Tage (Bluetooth)Ungefähr 925 Tage Geschätzte Nutzungsdauer: (2,4 GHz)Ungefähr 211 Tage (Bluetooth)Ungefähr 240 Tage (Obige Berechnung geht davon aus, dass der Computer acht Stunden am Tag benutzt wird, wobei 5 % der Zeit mit dem Betrieb des Trackballs verbracht werden.)

Modèle: M-XPT1MR

FRANÇAIS

Manuel

Souris Trackball

Noms des pièces

■Module principal du Trackball

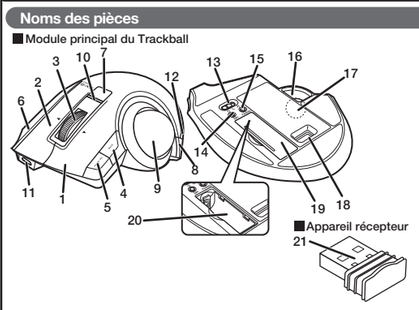

1 Bouton gauche
2 Bouton droit
3 Boule directionnelle
4 Bouton "Retour"
Actionne le bouton « Retour » du navigateur Web.
5 Bouton "Avancer"
Actionne le bouton « Avancer » du navigateur Web.
6, 7, 8 Boutons de fonction 1 - 3
Les fonctions peuvent être attribuées à ce bouton. Au moment de l'achat, aucune fonction n'a été attribuée. Pour attribuer des fonctions, veuillez acquérir et installer l'Aide pour la souris Elecom.
9 Trackball
10 Lampe à LED
・Au cours de l'état de veille de l'appariement, le voyant LED clignote rouge.
・Lorsque l'appareil est sous tension, le voyant LED est rouge pendant un temps fixe.
Lorsque la batterie restante baisse pendant l'utilisation, le voyant LED clignote rouge.
11 Connecteur USB [A]
12 Commutateur de sélection de mode de connexion
Permet de basculer entre la connexion sans fil 2,4 GHz et la connexion Bluetooth.
* Impossible de se connecter à deux unités en même temps, comme à un PC et une tablette.

Bluetooth — 2,4 GHz sans fil
Voyant bleu — Voyant rouge

13 Commutateur de sélection de mode d'alimentation
⏻ (Arrêt)
L (En Mode Veille)
H (En Mode Haute Vitesse)
14 Commutateur de changement de vitesse du pointeur
Chaque fois que le bouton est appuyé, le nombre de compte (vitesse de déplacement du pointeur) bascule entre trois étapes de 500/1000/1500.
Lorsque le nombre de compte est modifié, le nombre de compte courant est indiqué par le nombre de fois que le voyant LED clignote.

un clignotement	500 comptes
deux clignotements	1000 comptes
trois clignotements	1500 comptes

15 Bouton d'appariement
16 Capteur optique (verso de la boule)
17 Trou de retrait de la boule
Retirez la boule pendant l'entretien
18 Section de stockage de l'appareil récepteur
19 Couvercle de la batterie
20 Section de la batterie de stockage
21 Connecteur USB (mâle)

1 Insérez la batterie

Uniquement lors de la connexion 2,4 GHz sans fil, Bluetooth

Peut être utilisé sans les piles lorsqu'il est connecté par câble.

1 Enlevez le couvercle de la batterie.
2 Insérez la batterie selon les instructions affichées sur la surface inférieure.

Insérez avec la bonne orientation de la batterie indiquée par les signes plus et moins.

3 Remettez le couvercle de la batterie en place.

2 Mettez l'appareil sous tension

Uniquement lors de la connexion 2,4 GHz sans fil, Bluetooth

Fonctionne avec l'alimentation ON/OFF lorsqu'il est connecté par câble. Il n'y a pas de différence entre les modes de vitesse Hi (élevée) et Low (mode faible énergie).

1 Faites glisser le commutateur de sélection de mode à la position H (mode de vitesse élevée) ou L (mode faible énergie).

En mode de vitesse Hi, le suivi des performances augmente lorsque vous déplacez rapidement la boule, mais l'autonomie des piles est réduite.

La lampe LED est rouge pendant un temps fixe.
* Lorsque la batterie restante est faible, le voyant LED clignote rouge pendant un temps fixe.

3 Connexion à un PC

Pour une connexion filaire

1 Connectez le câble USB relié au port USB microB sur ce produit.
2 Démarrez le PC.
3 Insérez le connecteur USB de ce produit dans le port USB du PC.

・Lors de la connexion par câble, la connexion sans fil de 2,4 GHz et la connexion Bluetooth sont inutilisables.
・Assurez-vous d'avoir la bonne orientation et l'emplacement d'insertion du connecteur.
Si une forte résistance est perçue lors de l'insertion, vérifiez la forme et l'orientation du connecteur.
・L'insertion par la force du connecteur peut l'endommager, et il y a un risque de lésions.
N'entrez pas en contact direct avec la surface du terminal du connecteur USB.

4 Le pilote est installé automatiquement et le trackball peut être utilisé.

Lors de la connexion par 2,4 GHz sans fil

1 Démarrez le PC.
2 Changez le commutateur de sélection de mode de connexion à « 2,4GHz sans fil ».
3 Connectez l'appareil récepteur à un port USB du PC.

Voyant rouge

・Assurez-vous d'avoir la bonne orientation et l'emplacement d'insertion du connecteur.
・Si une forte résistance est perçue lors de l'insertion, vérifiez la forme et l'orientation du connecteur. L'insertion par la force du connecteur peut l'endommager, et il y a un risque de lésions.
・N'entrez pas en contact direct avec la surface du terminal du connecteur USB.

4 Le pilote est installé automatiquement et le trackball peut être utilisé.

Mode économie d'énergie
Afin de réduire l'usure de la batterie, lorsque le commutateur de sélection de mode d'alimentation est sur H ou L et ne fonctionne pas pendant une période de temps déterminée, le trackball entre automatiquement en mode économie d'énergie.
Déplacer la boule permet sa restauration en mode économie d'énergie.
* Pendant deux ou trois secondes après la restauration du mode économie d'énergie, le fonctionnement du trackball peut être instable.

Lors de l'activation de ma connexion Bluetooth

La méthode d'appariement peut différer selon le PC que vous utilisez.
Dans ce cas, veuillez lire le manuel d'instructions pour votre PC.

Pour Windows® 10

Si votre ordinateur ne supporte pas le Bluetooth 4.0 ou a été mis à niveau depuis Windows 8.1 ou Windows 7, veuillez utiliser un adaptateur Bluetooth® compatible avec le Bluetooth 4.0.

1 Changez le mode de connexion depuis le commutateur de sélection sur « Bluetooth ».

Voyant bleu

2 Cliquez sur le bouton « Démarrer » en bas à gauche de l'écran et cliquez sur l'icône « Paramètres ».

3 Cliquez sur « Appareils » sur l'écran « Paramètres Windows ».

4 Cliquez sur « Bluetooth & autres appareils » et cliquez sur « Ajouter Bluetooth ou un autre périphérique ».

5 Cliquez sur "Bluetooth".

6 Lorsque l'écran d'ajout d'un périphérique est affiché, maintenez le bouton d'appariement en bas pendant deux ou trois secondes, et puis relâchez.

Bouton d'appariement

Le mode d'appariement est activé et la lampe LED clignote en rouge.

7 Cliquez sur « EX-G Pro Trackball » pour démarrer l'appariement.

8 Quand il passe en « Connecté », cliquez sur « Terminé ».

9 Ce produit est ajouté à la « Souris, au clavier, & au stylo », il affiche « Connecté » et l'appariement est complet.

Pour Windows® 7

Veuillez acheter un adaptateur compatible avec Bluetooth 4.0 compatible avec Windows 7, que vous pouvez acheter dans votre région.
Pour la méthode d'appariement, veuillez vous référer au manuel d'instructions pour l'adaptateur Bluetooth® compatible avec le Bluetooth 4.0.
(* Nous ne pouvons pas assumer la responsabilité de son fonctionnement)

Astuces pour l'appariement
・Passez le commutateur de sélection de mode de connexion à "Bluetooth".
・Sélectionnez « EX-G Pro Trackball » dans la liste des périphériques ou appareils.

Voyant bleu

Pour macOS High Sierra (10.13)

Utilisable uniquement sur Macintosh compatible avec Bluetooth 4.0.

1 Passez le commutateur de sélection de mode de connexion à "Bluetooth".

Voyant bleu

2 A partir du menu de Apple, cliquez sur "Préférences du système..." pour afficher l'écran des paramètres de l'environnement système.

3 Cliquez sur « Bluetooth » pour afficher l'écran des paramètres de l'environnement « Bluetooth ».

4 Au cours de la recherche d'un appareil, maintenez le bouton d'appariement sur la surface inférieure pendant deux ou trois secondes, puis relâchez.

Bouton d'appariement

Le mode d'appariement est activé et la lampe LED clignote en rouge.

5 Sélectionnez « EX-G Pro Trackball » et cliquez sur « Connecter » pour démarrer l'appariement.

6 Lorsqu'il passe en « Connecté », l'appariement est terminé.

MouseAssistant
Win https://www.elecom.co.jp/r/132.html
Mac https://www.elecom.co.jp/r/133.html
Téléchargez "ELECOM Mouse Assistant" depuis le site web de ELECOM afin d'utiliser ses fonctions d'attribution et de défilement à haute vitesse.

Nettoyage du trackball

1 Poussez la boule vers l'extérieur depuis l'arrière avec votre doigt ou un stylo.
2 Ôtez la poussière des surfaces où les trois roulements rouges entrent en contact avec le trackball en utilisant un tampon de coton.

Veillez à ne pas endommager le capteur optique lorsque vous nettoyez la surface.

Surface de contact

Spécifications

Nombre de compte	500/1000/1500 ppp (commutables)
Interface	USB * Pour le mode de connexion filaire/sans fil de 2,4 GHz
Forme du connecteur	USB (A) mâle * Pour le mode de connexion filaire/sans fil de 2,4 GHz
Systèmes d'exploitation compatibles	Windows® 10, Windows® 8.1, Windows® RT 8.1, Windows® 7, macOS High Sierra(10.13) *, * Prise en charge uniquement pour les modèles avec Bluetooth4.0 ou une version ultérieure installée en standard (vous devrez peut-être le mettre à jour vers la toute dernière version de chaque système d'exploitation ou installer des packs de service.)
Méthode de communication	Méthode GFSK
Fréquence radio	Bande 2,4 GHz
Méthode par onde radio	Matériaux non magnétiques (tels que des pupitres en bois) : environ 10 m Matériaux magnétiques (tels que des pupitres en fer) : environ 3 m * Ce sont des valeurs d'essai en environnement de l'entreprise et elles ne sont pas garanties.
Lire la méthode	Méthode de capteur optique
Type de lumière émis	Gamme de longueurs d'onde non visibles
Nombre de boutons	8 * y compris le bouton de la boule
Dimensions externes	Module principal du Trackball: Environ L108 mm × P135 mm × H48 mm Appareil récepteur: Environ L14 mm × P19 mm × H5 mm
Poids	Module principal du Trackball: Environ 260g (batteries non incluses) Appareil récepteur: Environ 2g
Température de fonctionnement/humidité	5°C à 40°C / jusqu'à 90% de RH (cependant sans condensation)
Température de stockage/humidité	-10°C à 60°C / jusqu'à 90% de RH (cependant sans condensation)
Batteries prises en charge	N'importe quelle batterie alcaline AA, batterie au manganèse AA, batterie de nickel-métal hydrure de type AA
Temps d'exploitation	Estimez quand vous utiliserez des batteries ou piles alcalines <Mode Veille ou mode faible énergie> Temps de fonctionnement continu: (2,4 GHz)Environ 134 heures (Bluetooth)Environ 167 heures Temps de veille continu: (2,4 GHz)Environ 925 jours (Bluetooth)Environ 925 jours Temps d'usage estimé: (2,4 GHz)Environ 301 jours (Bluetooth)Environ 366 jours <Mode Haute Vitesse> Temps de fonctionnement continu: (2,4 GHz)Environ 91 heures (Bluetooth)Environ 104 heures Temps de veille continu: (2,4 GHz)Environ 925 jours (Bluetooth)Environ 925 jours Temps d'usage estimé: (2,4 GHz)Environ 211 jours (Bluetooth)Environ 240 jours (Les points sus cités partent de l'hypothèse que l'ordinateur est utilisé pendant 8 heures par jour, avec 5% de temps passé à utiliser le trackball.)

Modelo: M-XPT1MR

ESPAÑOL

Manual

Ratón Trackball

Nombres de las partes

■Unidad principal de trackball

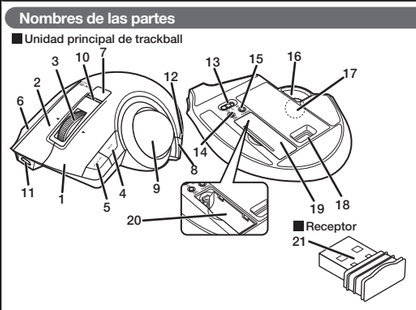

1 Botón izquierdo
2 Botón derecho
3 Rueda de inclinación
4 Botón "Retroceso"
Funciona el botón "Retroceso" en el navegador Web.
5 Botón "Avance"
Funciona el botón "Avance" en el navegador Web.
6, 7, 8 Botones de función 1 a 3
Se pueden asignar funciones a este botón. No hay asignada ninguna función en el momento de la compra. Para poder asignar funciones, adquirir e instalar el Asistente de Elecom Mouse.
9 Trackball
10 Lámpara LED
・Durante la sincronización del estado de suspensión, el LED parpadea en rojo.
・Cuando está encendido, el LED se ilumina en color rojo por un tiempo fijo.
Cuando queda poca batería durante el uso, el LED parpadea en rojo.
11 Conector USB [A]
12 Interruptor de selección de modo de conexión
Cambia entre la conexión inalámbrica de 2,4 GHz y la conexión Bluetooth.
* No se puede conectar a dos unidades al mismo tiempo, como a un PC y un tablet.

Bluetooth — 2.4 GHz wireless
Indicador azul — Indicador rojo

13 Interruptor de selección de modo de alimentación
⏻ (Apagado)
L (Modo de ahorro de energía)
H (Modo de alta velocidad)
14 Interruptor de cambio de velocidad de puntero
Cada vez que se presiona el botón, el cuenta números (velocidad de movimiento del puntero) cambia entre tres etapas de 500/1000/1500.
Cuando se cambia el cuenta números, el cuenta números actual aparece a través del número de veces que parpadea la lámpara LED.

un parpadeo	500 recuentos
dos parpadeos	1000 recuentos
tres parpadeos	1500 recuentos

15 Botón de sincronización
16 Sensor óptico (parte de atrás de la bola)
17 Orificio de extracción de la bola
Extraiga la bola durante el mantenimiento
18 Sección de almacenamiento del receptor
19 Tapa de la pila
20 Sección de almacenamiento de la pila
21 Conector USB (macho)

1 Introduzca la pila

Sólo cuando se realiza la conexión inalámbrica de 2,4 GHz, Bluetooth

Puede utilizarse sin pila cuando se conecta por cable.

1 Extraiga la tapa de la pila.
2 Introduzca la pila según las instrucciones que aparecen en la superficie inferior.

Introduzca con la orientación más y menos de la pila correcta.

3 Vuelva a colocar la tapa de la pila a su estado original.

2 Encienda la corriente eléctrica

Sólo cuando se realiza la conexión inalámbrica de 2,4 GHz, Bluetooth

Funciona con la corriente Encendida/Apagada cuando se conecta por cable. No hay diferencia entre el modo de alta velocidad y el modo de ahorro de energía.

1 Deslice el interruptor de selección de modo a la posición L (modo de ahorro de energía) o H (modo de alta velocidad).

En el modo de alta velocidad, aumenta el rendimiento de seguimiento cuando se mueve la bola rápidamente, pero se acorta la duración de la batería.

La lámpara LED se ilumina en color rojo por un tiempo fijo.
* Cuando queda poca batería, el LED parpadea en rojo por un tiempo fijo.

3 Conexión a un PC

Para la conexión por cable

1 Conecte el cable USB al puerto USB microB en este producto.
2 Encienda el PC.
3 Introduzca el conector USB de este producto en el puerto USB del PC.

・Cuando se conecta por cable, no se pueden utilizar la conexión inalámbrica de 2,4 GHz y la con

Modello: M-XPT1MR

ITALIANO

Manuale

Mouse con Trackball

Nomi delle Componenti

■Unità Principale del Trackball

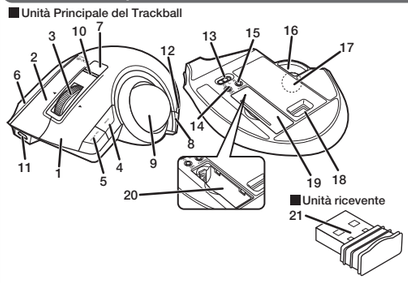

1 Tasto Sinistro
2 Tasto Destro
3 Scroller inclinabile
4 Tasto "Indietro"
Utilizzare il tasto "Indietro" in una pagina del browser.
5 Tasto "Avanti"
Utilizzare il tasto "Avanti" in una pagina del browser.
6, 7, 8 Tasti funzione 1 a 3
Le funzioni possono essere assegnate a questo pulsante. Al momento dell'acquisto, non sono state assegnate funzioni. Al fine di assegnare funzioni, è necessario acquisire e installare l'Assistente di Mouse Elecom.
9 Trackball
10 Lampada a LED
・Mentre l'unità è in standby durante l'abbinamento, il LED lampeggia rosso.
・Quando l'unità è accesa, il LED resta acceso rosso per un tempo fisso. Quando la batteria rimanente è poca durante l'utilizzo, il LED lampeggia di rosso.
11 Connettore USB [A]
12 Interruttore di selezione della modalità di connessione
Commuta tra connessione wireless da 2,4 GHz e connessione Bluetooth.
* Impossibile connettersi a due unità allo stesso tempo, come un PC e tablet.

13 Interruttore di selezione della modalità di alimentazione
⏻ (Spegnimento)
L (Modalità Basso Consumo)
H (Modalità Alta Velocità)
14 Interruttore di cambiamento di velocità del puntatore
Ogni volta che il tasto viene premuto, il conteggio (velocità di movimento del puntatore) cambia tra le tre fasi di 500/1000/1500.
Quando viene modificato il numero di conteggio, il numero di conteggio corrente è indicato dal numero di volte che la spia LED lampeggia.
un lampeggio 500 conteggi
due lampeggi 1000 conteggi
tre lampeggi 1500 conteggi
15 Tasto di abbinamento
16 Sensore ottico (retro della sfera)
17 Foro di rimozione della sfera
Togliere la sfera durante la manutenzione

18 Sezione di stoccaggio unità di ricezione
19 Coperchio del vano batteria
20 Sezione di stoccaggio batteria
21 Connettore USB (maschio)

1 Inserire la batteria

Solo durante la connessione wireless a 2.4 GHz, Bluetooth

Può essere utilizzato senza batterie quando collegato tramite cavo.

1 Rimuovere il coperchio del vano batteria.

2 Inserire la batteria seguendo le istruzioni visualizzate sulla superficie inferiore.

Inserire rispettando il corretto orientamento più e meno della batteria.

3 Riposizionare il coperchio della batteria al suo stato originale.

2 Accendere l'unità

Solo durante la connessione wireless a 2.4 GHz, Bluetooth

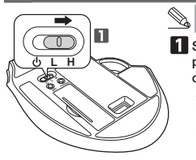

Funziona sia quando è acceso o spento, quando è collegato tramite cavo. Non c'è alcuna differenza tra modalità ad Alta velocità e modalità a basso consumo energetico.

1 Spostare l'interruttore di selezione della modalità di alimentazione sulla posizione H (modalità alta velocità) o sulla posizione L (modalità basso consumo energetico).

In modalità alta velocità, il rilevamento del movimento diventa maggiore spostando la sfera velocemente, ma la durata della batteria si accorcia.

La lampada a LED si illumina di rosso per un tempo fisso.
* Quando la batteria rimanente è poca, la luce a LED lampeggia di rosso per un tempo fisso.

3 Collegamento al PC

Per la connessione cablata

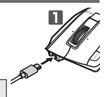

1 Collegare il cavo USB alla porta Micro USB sul prodotto.

2 Avviare il PC.

3 Inserire il connettore USB di questo prodotto nella porta USB del PC.

・Quando il prodotto è collegato tramite cavo, non possono essere usate la connessione wireless da 2.4 GHz e la connessione Bluetooth.
・Assicurarsi del corretto orientamento e della posizione di inserimento del connettore.
・Se durante l'inserimento, si avverte una forte resistenza, controllare la forma e l'orientamento del connettore. Inserire con forza il connettore potrebbe danneggiare il connettore, e c'è il rischio di lesioni per l'utente.
・Non toccare direttamente l'area del terminale del connettore USB.

4 Il driver viene installato automaticamente e la trackball può essere utilizzata.

Quando ci si connette tramite 2.4 GHz wireless

1 Avviare il PC.

2 Cambiare il selettore di modalità di connessione a "2.4 GHz wireless".

3 Inserire il ricevitore in una porta USB del PC.

・Assicurarsi del corretto orientamento e della posizione di inserimento del connettore.
・Se durante l'inserimento, si avverte una forte resistenza, controllare la forma e l'orientamento del connettore. Inserire con forza il connettore potrebbe danneggiare il connettore, e c'è il rischio di lesioni per l'utente.
・Non toccare direttamente l'area del terminale del connettore USB.

4 Il driver viene installato automaticamente e la trackball può essere utilizzata.

Modalità risparmio energetico
Al fine di ridurre l'usura della batteria, quando l'interruttore di selezione della modalità di alimentazione è posizionato su H o L e il prodotto non è in funzione per un periodo di tempo prestabilito, la trackball entra automaticamente in modalità risparmio energetico. Muovendo la sfera si ripristina dalla modalità di risparmio energetico.
* Per due o tre secondi dopo il ripristino dalla modalità di risparmio energetico, il funzionamento della trackball potrebbe essere instabile.

Quando si collega alla mia connessione Bluetooth

Il metodo di accoppiamento può differire a seconda del PC che si sta utilizzando.
In tal caso, si prega di leggere il manuale di istruzioni del vostro PC.

Per Windows® 10

Se il computer non supporta la versione Bluetooth 4.0 o è stato aggiornato alla versione Windows 8.1 o Windows 7, si prega di utilizzare un adattatore Bluetooth® compatibile con la versione Bluetooth 4.0.

1 Modificare la modalità di connessione interruttore di selezione su "Bluetooth".

2 Fare clic sul pulsante "Start" in basso a sinistra dello schermo e fare clic sull'icona "Impostazioni".

3 Fare clic su "Dispositivi" nella schermata "Impostazioni di Windows".

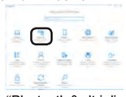

4 Fare clic su "Bluetooth & altri dispositivi", poi fare clic su "Aggiungere Bluetooth o altro dispositivo".

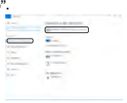

5 Fare clic su "Bluetooth".

6 Quando viene visualizzata la schermata "Aggiungi dispositivo", tenere premuto il tasto di abbinamento per due o tre secondi e poi rilasciare.
La modalità di abbinamento è attivata e la lampada a LED lampeggia di rosso.

7 Fare clic su "EX-G Pro Trackball" per avviare l'abbinamento.

8 Quando cambia in "Connesso", fare clic su "Fatto".

9 Questo prodotto viene aggiunto alla lista di "Mouse, tastiera & penna", quando compare "Connesso" l'abbinamento è completato.

Per Windows® 7

Si prega di acquistare un adattatore compatibile con la versione Bluetooth 4.0 compatibile con Windows 7 che è possibile acquistare nella vostra regione.
Per il metodo di abbinamento, far riferimento al manuale di istruzioni dell'adattatore Bluetooth® compatibile con la versione Bluetooth 4.0.
(* Non ci assumiamo la responsabilità per il suo funzionamento)

Consigli per l'abbinamento
・Cambiare il selettore di modalità di connessione su "Bluetooth".
・Selezionare "EX-G Pro Trackball" dall'elenco dei dispositivi.

Per macOS High Sierra (10.13)

Può essere utilizzato solo per Macintosh compatibili con Bluetooth 4.0.

1 Cambiare il selettore di modalità di connessione su "Bluetooth".

2 Dal menu Apple, fare clic su "Preferenze di sistema..." per visualizzare la schermata delle impostazioni dell'ambiente di sistema.

3 Fare clic su "Bluetooth" per visualizzare la schermata di impostazioni di ambiente "Bluetooth".

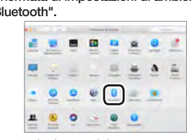

4 Durante la ricerca del dispositivo, tenere premuto il tasto d'abbinamento sulla superficie inferiore per due o tre secondi e poi rilasciare.
La modalità di abbinamento è attivata e la lampada a LED lampeggia di rosso.

5 Selezionare "EX-G ProTrackball" e fare clic su "Connetti" per iniziare l'abbinamento.

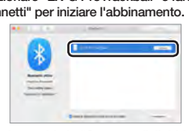

6 Quando cambia in "Connesso", l'abbinamento è completato.

MouseAssistant

Win https://www.elecom.co.jp/r/132.html
Mac https://www.elecom.co.jp/r/133.html

Scaricare il software "ELECOM Mouse Assistant" dal sito ELECOM per utilizzare le funzioni di assegnamento dei tasti e di scorrimento rapido.

Pulire il Trackball Mouse

1 Tirar fuori la sfera da dietro utilizzando le dita o una penna.

2 Rimuovere con un cotton fioc la polvere dalle zone in cui le tre sfere rosse di supporto entrano in contatto con il trackball mouse.

Attenzione a non danneggiare il sensore ottico quando si pulisce l'area di contatto.

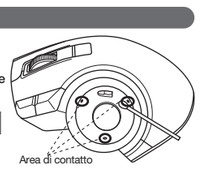

Specifiche

Conteggio	Conteggio 500/1000/1500 dpi (regolabile)
Interfaccia	USB * Per la modalità di connessione cablata/ wireless 2.4 GHz
Forma del connettore	USB (A) maschio * Per la modalità di connessione cablata/ wireless 2.4 GHz
OS compatibile	Windows® 10, Windows® 8.1, Windows® RT 8.1, Windows® 7, macOS High Sierra(10.13) *. * Supporto solo per modelli con versione Bluetooth 4.0 o successiva installato come standard (potrebbe essere necessario aggiornare all'ultima versione di ciascun sistema operativo o installare i service pack).
Metodo di comunicazione	Metodo GFSK
Frequenza Radio	Banda 2.4 GHz
Intervallo onde radio	Materiali non magnetici (ad esempio una scrivania in legno): circa 10 m Materiali magnetici (ad esempio una scrivania ferro): circa 3 m * Questi sono valori di test in ambiente aziendale e non sono garantiti.
Metodo di lettura	Metodo di sensore ottico
Tipo di luce emessa	Gamma di lunghezza d'onda non visibile
Numero di pulsanti	8 * tra cui pulsante rotellina
Dimensioni esterne	Unità principale trackball: Circa L108 mm x P135 mm x H48 mm Unità ricevente: Circa L14 mm x P19 mm x H5 mm

Peso	Unità principale trackball: Circa 260g (batterie non incluse) Unità ricevente: Circa 2g
Temperatura/livello umidità per il funzionamento	5°C a 40°C/fino a 90% RH (senza condensa tuttavia)
Temperatura/livello umidità per la conservazione	-10°C a 60°C/fino a 90% RH (senza condensa tuttavia)
Batterie supportate	Qualsiasi tipo tra batteria alcalina AA, batteria al manganese AA, batteria Ni-MH AA
Tempo operativo	Stima quando si utilizza la batteria alcalina <Modalità basso consumo energetico> Tempo di funzionamento continuo: (2.4 GHz)Circa 134 ore (Bluetooth)Circa 167 ore Tempo di standby continuo: (2.4 GHz)Circa 925 giorni (Bluetooth)Circa 925 giorni Tempo di utilizzo stimato: (2.4 GHz)Circa 301 giorni (Bluetooth)Circa 366 giorni <Modalità alta velocita> Tempo di funzionamento continuo: (2.4 GHz)Circa 91 ore (Bluetooth)Circa 104 ore Tempo di standby continuo: (2.4 GHz)Circa 925 giorni (Bluetooth)Circa 925 giorni Tempo di utilizzo stimato: (2.4 GHz)Circa 211 giorni (Bluetooth)Circa 240 giorni (Quanto sopra è da intendersi supponendo che il computer venga utilizzato per otto ore al giorno usando la trackball per il 5% di questo tempo.)

Safety Precautions

English (EN)

Prohibited action
Mandatory action
Situation that needs attention

⚠WARNING

If a foreign object (water, metal chips) enters the product, immediately stop using the product, remove the receiver unit from the PC, and remove the batteries from the trackball. If used as is, it may cause a fire or electric shock.

If the product is behaving abnormally, such as by generating heat, smoke, or giving off a strange smell, immediately stop using the product, shut down the PC, and then after sufficiently checking for whether the product is generating heat without being burned, remove the receiver unit from the PC, and remove the batteries from the trackball. After that, please contact your dealer. If used as is, it may cause a fire or electric shock.

Please do not drop or bump this product. In the unlikely event that this product is damaged, immediately stop using the product, remove the receiver unit from the PC, and remove the batteries from the trackball. After that, please contact your dealer. If used while still damaged, it may cause a fire or electric shock.

Do not attempt to disassemble, modify or repair this product. Doing so may cause a fire, an electric shock, or malfunction.

Please do not throw this product into a fire. Rupturing may cause fire or injury.

Please do not insert or pull out the receiver unit with wet hands. In addition, do not modify or forcibly bend the product. It will cause a fire or electric shock.

The receiver unit presents a swallowing hazard for children, so be sure to store it in a place out of the reach of children. It will cause a fire or electric shock.

⚠CAUTION

Do not place this product in any of the following environments.
・In a car exposed to sunlight, a place exposed to direct sunlight
・In a place that becomes hot, such as around a heater
・In a moist place or a place where condensation may occur
・In a place where it is not flat or there is vibration
・In a place where a magnetic field is generated, such as near a magnet
・In a dusty place

This product does not have a waterproof structure. Use or store in a place not exposed to liquids such as water. Rain, water spray, juice, coffee, steam, sweat can also be the cause of malfunctions.

Only use this product with PCs and video game systems.

Do not use this product with any device that may significantly be affected in the case of this product malfunctioning.

If the trackball is not used for one month or more, remove the receiver unit from the PC.

When disposing of this product and the batteries, follow your local regulations and laws.

■Batteries

For this product, use AA alkaline batteries, AA manganese batteries, or AA type nickel-metal hydride rechargeable batteries.

When not using this product for long periods of time, remove the batteries. This may cause fluid leak or malfunction.

Do not use batteries of different types or use a mixture of old batteries and new batteries. The batteries may leak fluid, causing a malfunction.

■Cleaning the Product

If the product body becomes dirty, wipe it with a soft, dry cloth.

Use of a volatile liquid (paint thinner, benzene, alcohol) may affect the material quality and color of the product.

Precautions on wireless

This product is a wireless device that can use the entire 2.4 GHz band, and is able to avoid the mobile entity identification device range.The GFSK method is adopted as the radio wave method, and the interference distance is 10 m.

・Before using this product, check whether "other wireless stations*" are not operating nearby.
・In the unlikely event that radio interference occurs between this product and "other wireless stations *", change the location of use or stop using this product.

* "Other wireless stations" refer to industrial, scientific, medical instruments which use the same 2.4 GHz as this product, as well as other wireless stations of the same type, such as in-house mobile entity identification wireless stations requiring a license, specific low power wireless stations and amateur wireless stations not requiring a license, used in plant production lines.

⚠WARNING

・Do not use in equipment which may cause serious effects due to it malfunctioning. In rare cases, it may be affected by radio waves of the same frequency or radio waves of mobile phones from outside, causing a malfunction, deterioration in operation, or stop working.
・Do not use this product in places where radio wave usage is prohibited, such as hospitals. Radio waves of this product may affect electronic devices and medical devices (for example pacemakers).
・Due to the possibility of hindering safe navigation of aircraft, use of wireless mice in aircraft is prohibited by the Civil Aeronautics Act. Turn off the power of the wireless mice before boarding and do not ever use after boarding.
* Please note that we can not assume any responsibility, even if events such as an accident or social damage occur due to a failure of this product.

Limitation of Liability

・In no event will ELECOM Co., Ltd be liable for any lost profits or special, consequential, indirect, punitive damages arising out of the use of this product.
・ELECOM Co., Ltd will have no liability for any loss of data, damages, or any other problems that may occur to any devices connected to this product.

Sicherheitsvorkehrungen

Deutsch (DE)

Untersagte Handlung
Unbedingte Handlung
Geben Sie hierbei Acht

⚠ACHTUNG

Falls ein außenstehendes Objekt (Wasser, Metallstück) in das Produkt eindringt, dann hören Sie sofort auf, das Produkt zu nutzen, entfernen Sie den Empfänger aus dem PC und entfernen Sie die Batterie aus dem Trackball. Wenn Sie das Produkt unter solchen Bedingungen weiterhin nutzen, kann es zu einem Brand oder Stromschlag kommen.

Falls sich das Produkt unnormal verhält, z. B. durch Hitzeentwicklung, Rauchentwicklung oder das Ausströmen eines ungewöhnlichen Geruchs, schalten Sie das Produkt sofort aus und fahren Sie den PC herunter. Nachdem ausreichend geprüft wurde, ob das Produkt Wärme erzeugt, ohne verbrannt zu werden, entfernen Sie die Empfängereinheit vom PC. Entfernen Sie zudem die Batterien aus dem Trackball. Danach kontaktieren Sie bitte Ihren Händler. Wenn Sie das Produkt unter solchen Bedingungen weiterhin nutzen, kann es zu einem Brand oder Stromschlag kommen.

Bitte lassen Sie dieses Produkt nicht fallen und stoßen Sie es nicht an. In dem unwahrscheinlichen Fall, dass das Produkt beschädigt ist, sofort aufhören, das Produkt zu verwenden, das Empfangsgerät vom PC entfernen und die Batterien aus den Trackball entfernen. Danach kontaktieren Sie bitte Ihren Händler. Wird das Gerät bei Beschädigung dennoch verwendet, kann es zu einem Brand oder Stromschlag kommen.

Versuchen Sie nicht, dieses Produkt zu zerlegen, umzubauen oder zu reparieren. Dies kann zu Feuer, Stromschlag oder Fehlfunktionen führen.

Bitte werfen Sie dieses Produkt nicht ins Feuer. Bersten kann Brand oder Verletzungen verursachen.

Die Empfängereinheit nicht mit nassen Händen einführen oder herausziehen. Außerdem darf das Produkt nicht umgebaut oder gewaltsam gebogen werden. Dies kann zu einem Brand oder Stromschlag führen.

Die Empfängereinheit stellt eine Schluckgefahr für Kinder dar, stellen Sie daher sicher, dass sich diese außerhalb der Reichweite von Kindern befindet. Dies kann zu einem Brand oder Stromschlag führen.

⚠ACHTUNG

Platzieren Sie dieses Produkt nicht an folgenden Orten.
・In einem Auto, das dem Sonnenlicht ausgesetzt ist, an einem Ort, der direktem Sonnenlicht ausgesetzt ist
・An einem Ort, der warm wird, etwa um eine Heizung herum
・An einem feuchten Ort oder an einem Ort, an dem es zu Kondensation kommt.
・An einem Ort, wo es nicht flach ist oder es Vibrationen gibt
・An einem Ort, wo ein Magnetfeld erzeugt wird, wie etwa neben einem Magneten
・An einem staubigen Ort

Dieses Produkt hat keine wasserdichte Struktur. Verwenden oder lagern Sie es an einem Ort, der keinen Flüssigkeiten wie Wasser ausgesetzt ist. Regen, Spritzwasser, Saft, Kaffee, Dampf, Schweiß kann auch Ursache für Störungen sein.

Nutzen Sie dieses Produkt nur mit PCs und Videospielkonsolen.

Verwenden Sie dieses Produkt nicht bei Geräten, die bei einer Fehlfunktion des Produkts erheblich beeinträchtigt werden könnten.

Falls der Trackball einen Monat oder länger nicht benutzt wird, entfernen Sie die Empfängereinheit vom PC.

Bitte beachten Sie bei der Entsorgung dieses Produkts und der Batterien die örtlichen Vorschriften und Gesetze.

■Batterien

Verwenden Sie für dieses Produkt AA-Alkali-Batterien, AA-Mangan-Batterien oder AA-Nickel-Metallhydrid-Akkus.

Wenn Sie dieses Produkt längere Zeit nicht benutzen, die Batterien entfernen. Dies kann zu einem Flüssigkeitsleck oder einer Fehlfunktion führen.

Verwenden Sie keine Batterien verschiedener Typen oder eine Kombination aus alten und neuen Batterien. Die Batterien können Flüssigkeit verlieren und eine Fehlfunktion verursachen.

■Reinigung des Produkts

Falls der Produktkörper schmutzig wird, wischen Sie es mit einem weichen und trockenen Tuch ab.

Die Nutzung von flüchtigen Flüssigkeiten (Farbverdünner, Benzol, Alkohol) kann die Materialqualität und die Farbe des Produkts verändern.

Vorsichtsmaßnahmen bei kabellos

Dieses Produkt ist ein drahtloses Gerät, welches das gesamte 2,4-GHz-Band nutzen kann und in der Lage ist, den Bereich der mobilen Entitätsidentifikationsgeräte zu vermeiden. Die GFSK-Methode wird als Radiowellenmethode übernommen, und der Interferenzabstand beträgt 10 m.

・Bevor Sie dieses Produkt verwenden, überprüfen Sie, ob „andere drahtlose Stationen*" nicht in der Nähe arbeiten.
・In dem unwahrscheinlichen Fall, dass Funkstörungen zwischen diesem Produkt und „anderen drahtlosen Stationen* " auftreten, ändern Sie den Verwendungsort oder stellen Sie die Verwendung dieses Produkts ein.

* „Andere drahtlose Stationen * sin industrielle, wissenschaftliche, medizinische Instrumente, welche die gleichen 2,4 GHz wie dieses Produkt verwenden, sowie auf andere drahtlose Stationen des gleichen Typs, wie z Power-Wireless-Stationen und Amateurfunk-Stationen, die keine Lizenz benötigen und in Produktionslinien für Anlagen verwendet werden.

⚠WARNHINWEIS

・Verwenden Sie das Produkt nicht in Geräten, die aufgrund einer Fehlfunktion schwerwiegende Auswirkungen haben können. In seltenen Fällen kann es durch Funkwellen der gleichen Frequenz oder Funkwellen von Mobiltelefonen von außen beeinträchtigt werden, was zu Fehlfunktionen, Funktionsbeeinträchtigungen oder Betriebsunterbrechungen führt.
・Verwenden Sie dieses Produkt nicht an Orten, an denen die Nutzung von Radiowellen verboten ist, wie etwa in Krankenhäusern. Die Funkwellen dieses Produkts können elektronische Geräte und medizinische Geräte (z. B. Herzschrittmacher) beeinträchtigen.
・Aufgrund der Möglichkeit, die sichere Navigation von Flugzeugen zu behindern, ist die Verwendung von Funkmäusen in Flugzeugen nach dem Civil Aeronautics Act verboten. Schalten Sie die Funkmäuse vor dem Einsteigen aus und verwenden Sie diese niemals nach dem Einsteigen.
* Bitte beachten Sie, dass wir keine Haftung übernehmen können, auch wenn Ereignisse wie ein Unfall oder soziale Schäden aufgrund eines Fehlers dieses Produkts auftreten.

Haftungsbegrenzung

・ELECOM Co. Ltd haftet unter keinen Umständen für Verluste oder spezielle, konsequente, indirekte oder strafliche Schäden, die durch die Nutzung des Produkts entstehen.
・ELECOM Co. haftet nicht für eventuelle Verluste von Daten, Schäden oder andere Probleme mit Geräten, die mit diesem Produkt verbunden sind.

Consignes de sécurité

Français (FR)

Action interdite
Action obligatoire
Situation nécessitant une attention

⚠AVERTISSEMENT

Si un corps étranger (de l'eau, un copeau de métal, etc.) entre dans le produit, arrêtez immédiatement d'utiliser le produit, déconnectez l'appareil récepteur du PC, et retirez les batteries du trackball. Continuer d'utiliser le produit sous ces conditions peut provoquer un incendie ou une électrocution.

Si le produit présente un dysfonctionnement tel que la production de chaleur, de fumée, ou une odeur suspecte, arrêtez immédiatement d'utiliser le produit, débranchez le PC, puis après avoir suffisamment vérifié s'il produit de la chaleur sans risque de brûlure, déconnectez l'appareil récepteur du PC, puis retirez les batteries du trackball. Après cela, veuillez contacter votre revendeur. Continuer d'utiliser le produit sous ces conditions peut provoquer un incendie ou une électrocution.

Veuillez ne pas faire tomber le produit ou le soumettre aux impacts. Dans le cas peu probable que ce produit soit endommagé, arrêtez immédiatement de l'utiliser, déconnectez l'appareil récepteur du PC, puis retirez les batteries du trackball. Après cela, veuillez contacter votre revendeur. Si le produit est utilisé lorsqu'il est endommagé, il peut provoquer un incendie ou une électrocution.

N'essayez pas de démonter, modifier ou réparer ce produit. Ceci peut provoquer un incendie, un choc électrique ou un dysfonctionnement.

Veuillez ne pas jeter ce produit dans le feu. Une rupture peut provoquer un incendie ou des blessures.

Veuillez ne pas insérer ou retirer l'appareil récepteur avec des mains humides. En outre, ne changez ni ne pliez le produit par force. Il peut provoquer un incendie ou une électrocution.

L'appareil récepteur présente un risque d'ingestion et d'étouffement pour les enfants, rassurez-vous donc de ne pas le laisser dans un endroit à leur portée. Il peut provoquer un incendie ou une électrocution.

⚠ATTENTION

Ne pas placer ce produit dans l'un des environnements suivants :
・Dans une voiture exposée au soleil, un endroit exposé aux rayons du soleil
・Dans un endroit qui deviendrait chaud, comme autour d'un appareil de chauffage
・Dans un endroit humide ou un lieu où la condensation pourrait se produire
・Sur une surface inégale ou un endroit exposé aux vibrations
・Dans un endroit où un champ magnétique est généré, comme près d'un aimant
・Dans un endroit poussiéreux

Ce produit n'a pas une structure imperméable à l'eau. Utilisez-le ou stockez-le dans un endroit non exposé aux liquides tels que de l'eau. La pluie, les jets d'eau, du jus, du café, la vapeur, la sueur peuvent également être la cause des dysfonctionnements.

N'utilisez ce trackball qu'avec des systèmes pour PC et jeu vidéo.

Ne pas utiliser ce produit avec n'importe quel appareil qui pourrait sérieusement affecter un autre équipement, au cas où il présenterait des dysfonctionnements.

Si ce trackball ne doit pas être utilisé pendant un mois ou plus, déconnectez l'appareil récepteur du PC.

Lorsque vous vous débarrassez de ce produit et des batteries, veuillez suivre la législation en vigueur dans votre localité.

■Batteries

Utilisez des batteries alcalines AA, des batteries au manganèse AA, ou des batteries rechargeables AA au nickel-hydrure avec ce produit.

Lorsque vous n'utilisez pas ce produit pendant une longue période de temps, retirez les batteries. Ceci peut provoquer la fuite de liquide ou un dysfonctionnement.

Ne pas utiliser des batteries de types différents ou un mélange de vieilles batteries et batteries neuves. Les batteries peuvent couler, provoquant un dysfonctionnement.

■Nettoyage du produit

Si le corps du produit est sale, nettoyez-le avec un chiffon doux et sec.

L'usage d'un liquide volatile (diluant à peinture, benzène, alcool, etc.) peut affecter la qualité du matériau et la couleur du produit.

Précautions pour l'équipement sans fil

Ce produit est un appareil sans fil qui peut utiliser la bande complète de 2,4 GHz et est en mesure d'éviter la gamme de dispositif d'identification d'objets mobiles. La méthode GFSK est adoptée comme méthode par onde radio, et la distance d'interférence est de 10m.

・Avant d'utiliser ce produit, vérifiez si « d'autres stations sans fil* » ne sont pas présentes dans le voisinage.
・Dans le cas peu probable où l'interférence radio se produit entre ce produit et « d'autres stations sans fil * », modifiez l'emplacement d'utilisation ou cessez d'utiliser ce produit.

* Par « autres stations sans fil », on entend les instruments industriels, scientifiques, médicaux, qui utilisent la même fréquence de 2,4 GHz que ce produit, mais aussi d'autres stations sans fil de même type, comme les stations sans fil d'identification d'objets mobiles internes et nécessitant une licence, les stations sans fil de faible puissance spécifique et les stations amateurs sans fil ne nécessitant pas une licence, utilisées dans les usines de production.

⚠AVERTISSEMENT

・Ne pas l'utiliser dans un équipement qui pourrait causer de graves dommages en raison de son mauvais fonctionnement. Dans de rares cas, il peut être affecté par des ondes radio de la même fréquence ou les ondes radio des téléphones portables depuis l'extérieur, provoquant un dysfonctionnement, une détérioration pendant l'exploitation, ou tout simplement cesser de fonctionner.
・Ne pas utiliser ce produit dans des endroits où l' usage d' ondes radio est interdit, comme les hôpitaux. Les ondes radio de ce produit peuvent affecter les équipements électroniques et médicaux (par exemple les stimulateurs cardiaques).
・En raison de la possibilité d'interférence avec les plans de navigation d'un avion, l'utilisation des souris sans fil dans les avions est interdite par la Loi sur l'aéronautique civile. Coupez l'alimentation des souris sans fil avant l'embarquement et ne les utilisez pas dans l'avion.

* Veuillez noter que nous ne pouvons assumer aucune responsabilité, même si des événements tels qu'un accident ou des dommages sociaux se produisent en raison d'une défaillance de ce produit.

Limitations de responsabilité

・En aucun cas ELECOM Co., Ltd ne sera tenu pour responsable des bénéfices perdus ou spéciaux, consécutifs, indirects, des dommages-intérêts punitifs découlant de l'utilisation de ce produit.
・ELECOM Co., Ltd n'assumera aucune responsabilité pour toute perte de données, dommages, ou tout autre problème qui pourrait survenir sur les appareils connectés à ce produit.

Precauciones de seguridad

Español (ES)

Acción prohibida
Acción obligatoria
Situación que necesita atención

⚠ADVERTENCIA

Si se introduce un objeto extraño en el producto (agua, astilla de metal, etc.) deje de utilizar el producto inmediatamente, extraiga el receptor del PC, y saque la pila del trackball. Si se usa en esas condiciones, puede causar un incendio o una descarga eléctrica.

Si ocurre algo anormal en el producto, como calentarse, salir humo, o un olor extraño, deje de utilizar el producto inmediatamente, apague el PC y, a continuación, compruebe si el producto se calienta con cuidado de no quemarse. Después, extraiga el receptor del PC y extraiga la pila del trackball. Después de eso, contacte con su distribuidor. Si se usa en esas condiciones, puede causar un incendio o una descarga eléctrica.

No deje caer ni golpee este producto. En el improbable caso de que este producto se encuentre dañado, deje de usar el producto inmediatamente, extraiga el receptor del PC y saque la pila del trackball. Después de eso, contacte con su distribuidor. Si se utiliza cuando todavía está dañado, puede causar un incendio o una descarga eléctrica.

No intente desmontar, modificar o reparar este producto. Hacerlo puede provocar un incendio, una descarga eléctrica o mal funcionamiento.

No arroje este producto al fuego. Si se rompe puede causar incendio o lesiones.

No introduzca o extraiga el receptor con las manos húmedas. Además, no modifique ni doble forzosamente el producto. Provocará un incendio o una descarga eléctrica.

El receptor representa un peligro si se lo tragan lo niños, asegúrese de almacenar el receptor en un lugar fuera del alcance de los niños. Provocará un incendio o una descarga eléctrica.

⚠PRECAUCIÓN

No coloque este producto en ninguno de los siguientes entornos.
・En un automóvil expuesto a la luz del sol, en un lugar expuesto a la luz directa del sol
・En un lugar que se caliente, como por ejemplo cerca de una estufa o radiador
・En un lugar húmedo o en un lugar donde se pueda formar condensación.
・En un lugar que no sea plano o haya vibraciones
・En un lugar donde se genera un campo magnético, como por ejemplo cerca de un imán
・En un lugar con mucho polvo.

Este producto no dispone de estructura impermeable. Utilice o guarde en un lugar no expuesto a líquidos como el agua. La lluvia, el rocío de agua, zumo, café, vapor, sudor también puede ser la causa de mal funcionamiento.

Sólo use este producto con ordenadores y sistemas de videojuegos.

No use este producto con cualquier dispositivo que pueda verse afectado significativamente en caso de mal funcionamiento de este producto.

Si no se usa el trackball durante un mes o más, extraiga el receptor del PC.

Al desechar este producto y las pilas, siga sus leyes y normativas locales.

■Pilas

Para este producto, utilice pilas alcalinas AA, pilas de manganeso AA o baterías recargables de níquel hidruro metálico tipo AA.

Cuando no utilice este producto durante largos periodos de tiempo, saque las pilas. Esto puede causar fugas de líquidos o mal funcionamiento.

No use pilas de diferentes tipos o una mezcla de pilas usadas y nuevas. Las pilas pueden derramar líquido, causando un mal funcionamiento.

■Limpieza del producto

Si se ensucia la carcasa del producto, límpiela con un paño seco y suave, etc.

El uso de un líquido volátil (disolvente, benceno, alcohol) puede afectar a la calidad del material y el color del producto.

Precauciones en dispositivos inalámbricos

Este producto es un dispositivo inalámbrico que puede usar toda la banda de 2,4 GHz y puede evitar el rango de dispositivo de identificación de entidad móvil. El método GFSK es adoptado como el método de ondas de radio, y la distancia de interferencia es 10 m.

・Antes de usar este producto, compruebe que no haya "otras estaciones inalámbricas' funcionando alrededor'.
・En el caso improbable de que se produzcan interferencias de radio entre este producto y "otras estaciones inalámbricas*, cambie la ubicación de uso o deje de usar este producto.

* "Otras estaciones inalámbricas" se refiere a instrumentos médicos, científicos, industriales que utilizan la misma 2,4 GHz que este producto, además de otras estaciones inalámbricas del mismo tipo, como las estaciones inalámbricas del identificación de entidad móvil internas que requieren una licencia, las estaciones inalámbricas de baja potencia específica y estaciones inalámbricas de aficionado que no requieren una licencia, que se utilizan en cadenas de producción de la planta.

⚠ADVERTENCIA

・No utilizar en equipos que puede causar graves efectos debido a su mal funcionamiento. En casos raros, pueden verse afectados por ondas de radio de la misma frecuencia u ondas de radio de los teléfonos móviles del exterior, que causen un mal funcionamiento, deterioro del funcionamiento, o deje de funcionar.
・No utilice este producto en lugares donde esté prohibido el uso de ondas de radio, como por ejemplo en hospitales. Las ondas de radio de este producto pueden afectar a aparatos electrónicos y dispositivos médicos (por ejemplo marcapasos).
・Debido a la posibilidad de obstaculizar la navegación segura de los aviones, el uso de ratones inalámbricos en aviones está prohibido por la Ley de Aeronáutica Civil. Desconecte la corriente eléctrica de los ratones inalámbricos antes de embarcar y no la utilice después del embarque.

* Tenga en cuenta que no podemos asumir ninguna responsabilidad, incluso en casos de accidente o daño social debido a un fallo de este producto.

Limitación de responsabilidad

・En ningún caso ELECOM Co., Ltd se responsabilizará de ninguna pérdida de beneficios, o daño especial, resultante, indirecto, o punitivo derivado del uso de

Model/Equipment Type: M-XPT1MR

ENGLISH

Manual

Trackball Mouse

Names of Parts

■Trackball main unit

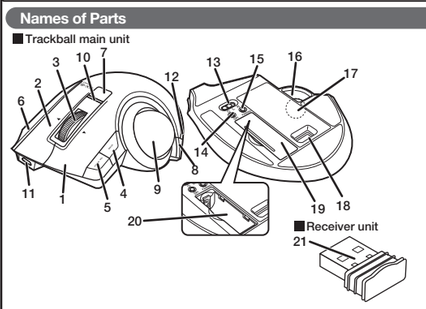

1 Left button
2 Right button
3 Tilt wheel
4 "Back" button
Operates the "Back" button on the Web browser.
5 "Forward" button
Operates the "Forward" button on the Web browser.
6, 7, 8 Function buttons 1 to 3
Functions can be assigned to this button.At the time of purchase, no functions have been assigned. In order to assign functions, acquire and install the Elecom Mouse Assistant.
9 Trackball
10 LED lamp
・During pairing standby state, the LED blinks red.
・When power is ON, the LED is lit red for a fixed time.
When remaining battery becomes low during use, the LED blinks red.
11 USB [A] connector
12 Connection mode selection switch
Switches between 2.4 GHz wireless connection and Bluetooth connection.
* Cannot connect to two units at the same time, such as to a PC and tablet.

Bluetooth — Blue indicator; 2.4 GHz wireless — Red indicator

13 Power mode selection switch
⏻ (Power OFF)
L (Low energy mode)
H (High speed mode)
14 Pointer speed change switch
Each time the button is pressed, the count number (movement speed of the pointer) switches between three stages of 500/1000/1500.
When the count number is changed, the current count number is shown by the number of times the LED lamp blinks.

one blink	500 counts
two blinks	1000 counts
three blinks	1500 counts

15 Pairing button
16 Optical sensor (reverse side of ball)
17 Ball removal hole
Remove ball during maintenance
18 Receiver unit storage section
19 Battery cover
20 Battery storage section
21 USB connector (male)

1 Insert battery

Only when connecting 2.4 GHz wireless, Bluetooth

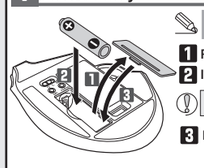

Can be used without batteries when connected by cord.

1 Remove the battery cover.
2 Insert battery according to instructions displayed on the bottom surface.

Insert with the correct battery plus and minus orientation.

3 Re-attach the battery cover to its original state.

2 Turn the power ON

Only when connecting 2.4 GHz wireless, Bluetooth

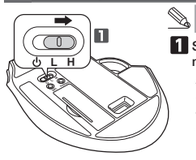

Operates with both the power ON/OFF when connected by cord. There is no difference between High speed mode and Low energy mode.

1 Slide the power mode selection switch to either the H (High speed mode) or L (Low energy mode) position.

In High speed mode, tracking performance becomes greater when moving the ball quickly, but battery life is shortened.

The LED lamp is lit red for a fixed time.
* When remaining battery is low, the LED blinks red for a fixed time.

3 Connecting to a PC

For wired connection

1 Connect the attached USB cable to the USB microB port on this product.
2 Start up the PC.
3 Insert the USB connector of this product into the USB port of the PC.

・When connecting by cord, 2.4 GHz wireless connection and Bluetooth connection cannot be used.
・Ensure the correct orientation and insertion location of the connector.
・If strong resistance is felt when inserting, check the shape and orientation of the connector. Forcibly inserting the connector may damage the connector, and there is a risk of injury.
・Do not directly touch the terminal area of the USB connector.

4 The driver is automatically installed and the trackball can be used.

When connecting by 2.4 GHz wireless

1 Start up the PC.
2 Change the connection mode selection switch to "2.4 GHz wireless".
3 Insert the receiver unit into a USB port on the PC.

Red indicator

・Ensure the correct orientation and insertion location of the connector.
・If strong resistance is felt when inserting, check the shape and orientation of the connector. Forcibly inserting the connector may damage the connector, and there is a risk of injury.
・Do not directly touch the terminal area of the USB connector.

4 The driver is automatically installed and the trackball can be used.

Energy saving mode
In order to reduce battery wear, when the power mode selection switch is on H or L and is not operated for a set period of time, the trackball automatically enters energy saving mode.
Moving the ball restores it from energy saving mode.
* For two to three seconds after restoring from energy saving mode, trackball operation may be unstable.

When connecting my Bluetooth connection

The pairing method may differ depending on the PC you are using.
In that case, please read the instruction manual for your PC.

For Windows® 10

If your computer does not support Bluetooth 4.0 or you upgraded from Windows 8.1 or Windows 7
Please use a Bluetooth® adapter compatible with Bluetooth 4.0.

1 Change the connection mode selection switch to "Bluetooth".

Blue indicator

2 Click on the "Start" button on the lower left of the screen, and click on the "Settings" icon.

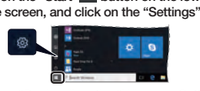

3 Click on "Devices" on the "Windows Settings" screen.

4 Click on "Bluetooth & other devices", and click on "Add Bluetooth or other device".

5 Click "Bluetooth".

6 When the add device screen is displayed, hold down the pairing button on the bottom for two to three seconds, and then release.
Pairing mode is activated, and the LED lamp blinks red.

Pairing button

7 Click on "EX-G Pro Trackball" to start pairing.

8 When it changes to "Connected", click on "Done".

9 This product is added to "Mouse, keyboard, & pen", displays "Connected " and pairing is complete.

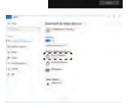

For Windows® 7

Please purchase an adapter compatible with Bluetooth 4.0 compatible with Windows 7 that you can purchase in your region.
For the pairing method, please refer to the instruction manual for the Bluetooth® adapter compatible with Bluetooth 4.0.
(* We cannot take responsibility for its operation)

Hint for when pairing
・Change the connection mode selection switch to "Bluetooth".
・Select "EX-G ProTrackball" from the list of devices.

Blue indicator

For macOS High Sierra (10.13)

Can only be used for Macintosh compatible with Bluetooth 4.0.

1 Change the connection mode selection switch to "Bluetooth".

Blue indicator

2 From the Apple menu, click "System Preferences..." to display the system environment settings screen.

3 Click "Bluetooth" to display the "Bluetooth" environment settings screen.

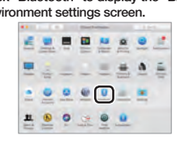

4 During the device search, hold down the pairing button on the bottom surface for two to three seconds, and then release.
Pairing mode is activated, and the LED lamp blinks red.

Pairing button

5 Select "EX-G Pro Trackball", and click "Connect" to start pairing.

6 When it changes to "Connected", pairing is completed.

MouseAssistant
Win https://www.elecom.co.jp/r/132.html
Mac https://www.elecom.co.jp/r/133.html
Download "ELECOM Mouse Assistant" from the ELECOM website to use its button assignment and high-speed scrolling functions.

How to clean the trackball

1 Use a finger (or a pen) to push the ball out from the reverse side.
2 Use a cotton bud or similar to remove the dust accumulated on the three contact surfaces of the red ball.

When cleaning around the optical sensor, take care not to damage the sensor.

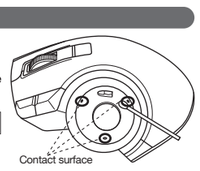

Specifications

Count number	500/1000/1500 dpi (switchable)
Interface	USB * For wired/wireless 2.4 GHz connection mode
Connector shape	USB (A) male * For wired/wireless 2.4 GHz connection mode
Compatible OS	Windows® 10、Windows® 8.1、Windows® RT 8.1、Windows® 7、macOS High Sierra(10.13) * * Support only for models with Bluetooth4.0 or later installed as standard (You may need to update to the latest version of each OS or install service packs.)
Communication method	GFSK method
Radio frequency	2.4 GHz band
Radio wave range	Non-magnetic materials (such as wooden desks): approximately 10 m Magnetic materials (such as iron desks): approximately3 m * These are test values in company environment and are not guaranteed.
Read method	Optical sensor method
Emitted light type	Non-visible wavelength range
Number of buttons	8 * including wheel button
External dimensions	Trackball main unit: approx. W108 mm × D135 mm × H48 mm Receiver unit: approx. W14 mm × D19 mm × H5 mm

Weight	Trackball main unit: Approximately 260 g (not including batteries) Receiver unit: Approximately 2 g
Operational temperature/humidity	5°C to 40°C/up to 90%RH (without condensation however)
Storage temperature/humidity	-10°C to 60°C/up to 90%RH (without condensation however)
Supported batteries	Any 1 of AA alkaline battery, AA manganese battery, AA type nickel-metal hydride battery
Operational time	Estimate when using alkaline battery <Low energy mode> Continuous operation time: (2.4 GHz) approx. 134 hours (Bluetooth) approx. 167 hours Continuous standby time: (2.4 GHz) approx. 925 days (Bluetooth) approx. 925 days Estimated usage time: (2.4 GHz) approx. 301 days (Bluetooth) approx. 366 days <High speed mode> Continuous operation time: (2.4 GHz) approx. 91 hours (Bluetooth) approx. 104 hours Continuous standby time: (2.4 GHz) approx. 925 days (Bluetooth) approx. 925 days Estimated usage time: (2.4 GHz) approx. 211 days (Bluetooth) approx. 240 days (The above is assuming the computer is used for eight hours a day with 5% of that time spent operating the trackball.)

모델명: M-XPT1MR

한국어

취급설명서

트랙볼 마우스

부품의 이름

■트랙볼 본체

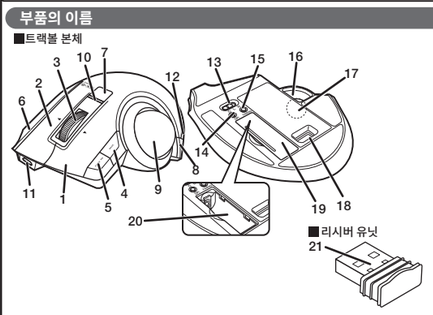

1 좌 버튼
2 우 버튼
3 틸트 휠
4 "뒤로" 버튼
웹 브라우저에서 "뒤로" 버튼을 작동합니다.
5 "앞으로" 버튼
웹 브라우저에서 "앞으로" 버튼을 작동합니다.
6, 7, 8 기능 버튼 1~3
이 버튼에 기능을 할당할 수 있습니다.
구입 시 기능이 할당되지 않았습니다. 기능을 지정 하려면 Elecom Mouse Assistant를 받아 설치합니다.
9 트랙볼
10 LED 램프
・페어링 대기 상태에서 LED가 빨간색으로 깜박입니다.
・전원이 켜지면 LED가 일정 시간동안 빨간색으로 켜집니다.
사용 시 건전지 잔량이 낮아지면 LED가 빨간색으로 깜박입니다.
11 USB [A] 커넥터
12 연결 모드 선택 스위치
2.4 GHz 무선 연결 및 Bluetooth 연결을 전환합니다.
* PC와 태블릿 등 두 대를 동시에 연결할 수 없습니다.

Bluetooth — 파란색 표시등; 2.4 GHz 무선 — 빨간색 표시등

13 전원 모드 선택 스위치
⏻ (전원 꺼짐)
L (저 에너지 모드)
H (고속 모드)
14 포인터 속도 변경 스위치
버튼을 누를 때마다 카운트 수가 (포인터 이동 속도) 500/1000/1500의 세 단계 사이에서 전환됩니다.
카운트 수가 변경되면 현재 카운트 수는 LED의 깜박임 횟수로 표시됩니다.

한 번 깜박임	500 카운트
두 번 깜박임	1000 카운트
세 번 깜박임	1500 카운트

15 페어링 버튼
16 광학 센서(볼의 뒷면)
17 볼 분리 구멍
유지보수 작업 시 볼을 분리합니다
18 리시버 유닛 저장부
19 건전지 커버
20 건전지 저장부
21 USB 커넥터(수)

1 건전지 삽입

2.4 GHz 무선, Bluetooth 연결 시에만

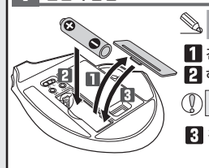

코드 연결 시 건전지 없이 연결할 수 있습니다.

1 건전지 커버를 분리합니다.
2 하단면에 표시된 안내에 따라 건전지를 삽입합니다.

올바른 건전지 양극과 음극 방향으로 삽입합니다.

3 건전지 커버를 원래 상태로 다시 장착합니다.

2 전원을 켭니다

2.4 GHz 무선, Bluetooth 연결 시에만

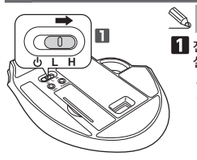

코드 연결 시 전원 켜짐/꺼짐으로 작동합니다. 고속 모드와 저 에너지 모드 사이에는 차이가 없습니다.

1 전원 모드 스위치를 H (고속 모드) 또는 L(저 에너지 모드) 위치로 밀어서 설정합니다.

고속 모드에서는 볼이 빠르게 움직일 때 추적 성능이 높아지지만 건전지 수명은 단축됩니다.

LED 램프는 일정 시간 동안 빨간색으로 켜집니다.
* 건전지 잔량이 낮으면 LED가 일정 시간 동안 빨간색으로 깜박입니다.

3 PC 접속

유선 연결

1 연결된 USB 케이블을 이 제품의 USB microB 포트에 연결합니다.
2 PC를 시작합니다.
3 이 제품의 USB 커넥터를 PC의 USB 포트에 삽입합니다.

・코드 연결 시, 2.4 GHz 무선 연결과 Bluetooth 연결을 이용할 수 없습니다.
・커넥터 방향과 삽입 장소를 정확히 확인하십시오.
・삽입 시 강한 저항이 느껴지면 커넥터의 모양과 방향을 확인하십시오. 커넥터를 강제로 삽입하면 커넥터가 손상될 수 있으며 상해 발생 위험이 있습니다.
・USB 커넥터의 단자 부분을 직접 만지지 마십시오.

4 드라이버가 자동으로 설치되고 트랙볼을 사용할 수 있습니다.

2.4 GHz 무선 연결 시

1 PC를 시작합니다.
2 연결 모드 선택 스위치를 "2.4 GHz 무선"으로 변경합니다.
3 리시버 유닛을 PC의 USB 포트에 삽입합니다.

빨간색 표시등

・커넥터 방향과 삽입 장소를 정확히 확인하십시오.
・삽입 시 강한 저항이 느껴지면 커넥터의 모양과 방향을 확인하십시오. 커넥터를 강제로 삽입하면 커넥터가 손상될 수 있으며 상해 발생 위험이 있습니다.
・USB 커넥터의 단자 부분을 직접 만지지 마십시오.

4 드라이버가 자동으로 설치되고 트랙볼을 사용할 수 있습니다.

절전 모드
건전지 소모를 줄이기 위해 전원 모드 선택 스위치가 H나 L에 있고 일정 시간 동안 작동되지 않으면 트랙볼은 자동으로 절전 모드가 됩니다.
볼을 움직이면 절전 모드에서 복구됩니다.
* 절전 모드에서 복구된 후 2, 3초 동안 트랙볼이 불안정할 수 있습니다.

나의 Bluetooth 연결 시

페어링 방법은 사용하는 PC에 따라 다를 수 있습니다.
이 경우, PC의 취급설명서를 읽어주십시오.

Windows® 10 의 경우

컴퓨터가 Bluetooth 4.0을 지원하지 않거나 Windows 8.1 또는 Windows 7에서 업그레이드한 경우 Bluetooth 4.0과 호환되는 Bluetooth® 어댑터를 이용하십시오.

1 연결 모드 변경"Bluetooth"로 선택 전환.

파란색 표시등

2 화면 왼쪽 하단의 "시작" 버튼을 클릭하고 "설정" 아이콘을 클릭합니다.

3 "Windows 설정" 화면에서 "장치"를 클릭합니다.

4 "Bluetooth 및 기타 장치"를 클릭하고 "Bluetooth 또는 다른 장치 추가"를 클릭합니다.

5 "Bluetooth"를 클릭합니다.

6 장치 추가 화면이 표시되면 2, 3초 동안 하단의 페어링 버튼을 눌렀다 뗍니다.
페어링 모드가 활성화되면 LED 램프가 빨간색으로 깜박입니다.

페어링 버튼

7 "EX-G Pro Trackball"을 클릭하여 페어링을 시작합니다.

8 "연결됨"으로 변경되면 "완료"를 클릭합니다.

9 이 제품은 "마우스, 키보드 및 펜"에 추가되고 "연결됨"을 표시하며 페어링이 완료됩니다.

Windows® 7의 경우

사용자 지역에서 구매할 수 있는 Windows 7 및 Bluetooth 4.0 호환 어댑터를 구매하십시오.
페어링 방법은 Bluetooth 4.0 호환 Bluetooth® 어댑터에 대한 설명서를 참조하십시오.
(* 본사는 이 작업에 대한 책임을 지지 않습니다.)

페어링을 위한 힌트
・"Bluetooth"로 연결 모드 선택 스위치를 전환합니다.
・장치 목록에서 "EX-G ProTrackball"을 선택 합니다.

파란색 표시등

macOS High Sierra(10.13)의 경우

Bluetooth 4.0 호환 Macintosh에만 사용할 수 있습니다.

1 연결 모드 변경 "Bluetooth"로 선택 전환.

파란색 표시등

2 Apple 메뉴에서 "시스템 환경 설정..."을 클릭하여 시스템 환경 설정 화면을 표시합니다.

3 "Bluetooth"를 클릭하여 "Bluetooth" 환경 설정 화면을 표시합니다.

4 장치 검색 중에 하단의 페어링 버튼을 2초에서 3초 동안 눌렀다 뗍니다.
페어링 모드가 활성화되면 LED 램프가 빨간색으로 깜박입니다.

페어링 버튼

5 "EX-G Pro Trackball"을 선택한 다음 "연결"을 클릭하여 페어링을 시작합니다.

6 "연결됨"으로 변경되면 페어링이 완료됩니다.

MouseAssistant
Win https://www.elecom.co.jp/r/132.html
Mac https://www.elecom.co.jp/r/133.html
엘레컴 웹사이트에서 「Elecom Mouse Assistant」를 다운로드하여 설치하면 버튼 할당이나 고속 스크롤 기능을 사용할 수 있습니다.

트랙볼의 청소 방법

1 손가락(또는 펜 등)으로 뒤쪽에서 볼을 밀어냅니다.
2 以棉花棒或類似物品清除累積在紅球之三接觸面的灰塵。

광학식 센서 부근을 청소할 때에는 센서가 손상되지 않도록 주의하십시오.

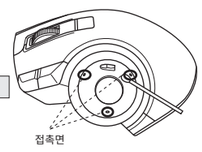

사양

카운트 수	500/1000/1500 dpi (전환 가능)
인터페이스	USB * 유선 / 무선 2.4 GHz 연결 모드의 경우
커넥터 형태	USB (A) 수 * 유선 / 무선 2.4 GHz 연결 모드의 경우
호환 OS	Windows® 10、Windows® 8.1、Windows® RT 8.1、Windows® 7、macOS High Sierra(10.13) * * 표준으로 설치된 Bluetooth4.0 이상 모델에 대해서만 지원합니다 (각 OS 의 최신 버전으로 업데이트하거나 서비스 팩을 설치해야 합니다)
통신 방식	GFSK 방식
전파 주파수	2.4GHz 대역
전파 범위	비 자성 소재 (나무 책상 등): 약 10m 자성 소재 (철제 책상 등): 약 3m * 이 수치들은 기업 환경의 시험 값이며 보증된 값이 아닙니다 .
읽기 방식	광학 센서 방식
조명 방출 유형	비가시 파장 범위
버튼 수	휠 버튼 포함 8 개 *

외부 치수	트랙볼 본체 : 약 폭 108mm×깊이 135mm×높이 48mm 리시버 유닛 : 약 폭 14mm×깊이 19mm×높이 5mm
무게	트랙볼 본체 : 약 147 g (건전지 제외) 리시버 유닛 : 약 2g
동작 온도 / 습도	5° C ~ 40° C/ 최고 90%RH (결로 없이)
보존 온도 / 습도	-10° C ~ 60° C/ 최고 90%RH (결로 없이)
대응 전지	AA 알카라인 건전지 , AA 망간 건전지 , AA 니켈수소 건전지
작동 시간	알카라인 건전지 사용 시 예상 < 저 에너지 모드 > 연속동작 시간 : (2.4GHz) 약 134 시간 (Bluetooth) 약 167 시간 연속 대기 시간 : (2.4GHz) 약 925 일 (Bluetooth) 약 925 일 예상 사용 시간 : (2.4GHz) 약 301 일 (Bluetooth) 약 366 일 < 고속 모드 > 연속동작 시간 : (2.4GHz) 약 91 시간 (Bluetooth) 약 104 시간 연속 대기 시간 : (2.4GHz) 약 925 일 (Bluetooth) 약 925 일 예상 사용 시간 : (2.4GHz) 약 211 일 (Bluetooth) 약 240 일 (1 일 8 시간 컴퓨터 조작 중 5% 를 트랙볼 조작에 할당한 경우)

设备型号: M-XPT1MR

中文・简体

使用说明书

轨迹球鼠标

零件名称

■轨迹球主机

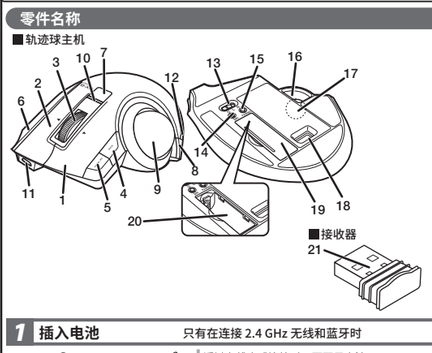

1 左键
2 右键
3 纵横滚轮
4 "返回"键
在浏览器中操作"返回"键。
5 "前进"键
在浏览器中操作"前进"键。
6, 7, 8 1 至 3 号功能键
可以为此键指定多种功能。在购买时，各种功能还未指定。要想指定功能，首先要获取并安装"Elecom Mouse Assistant"。
9 轨迹球
10 LED 灯
・在配对待机状态时，LED 灯闪烁红光。
・在电源接通后，LED 灯有段时间会亮红光。
当剩余电池电量较低时，LED 灯会闪烁红光。
11 USB [A] 连接器
12 连接模式选择开关
在 2.4 GHz 无线连接和蓝牙连接之间进行切换。
* 无法同时连接到两台设备，例如计算机和笔记本。

蓝牙 — 蓝色指示器; 2.4 GHz 无线 — 红色指示器

13 电源模式选择开关
⏻ (关闭电源)
L（低能耗模式）
H（高速模式）
14 指针变速开关
在每次按下该键后，计数（指针的移动速度）在 500/1000/1500 三种状态之间进行切换。
在计数改变后，当前计数显示 LED 灯的闪烁次数。

闪烁一次	500 个计数
闪烁两次	1000 个计数
闪烁三次	1500 个计数

15 配对键
16 光学传感器（轨迹球的背面）
17 轨迹球拆除孔
在维护过程中拆除轨迹球
18 接收单元存放部
19 电池盖
20 电池存储区
21 USB 连接器(公)

1 插入电池

只有在连接 2.4 GHz 无线和蓝牙时

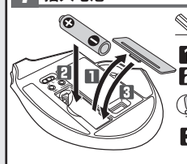

透过有线方式连接时，可不用电池。

1 拆下电池盖。
2 按照底面显示的说明插入电池。

按照正负极的方向正确的插入电池。

3 重新安装电池盖，使其恢复原始状态。

2 接通电源

只有在连接 2.4 GHz 无线和蓝牙时

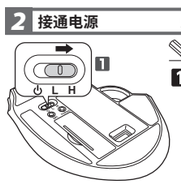

在通过软线连接后，在电源打开 / 关闭状态下进行操作。高速模式和低能耗模式之间没有任何区别。

1 滑动电源模式选择开关到 H（高速模式）或 L（低能耗模式）位置。

在高速模式下，当快速移动轨迹球时，跟踪性能变得更佳，但电池的寿命会缩短。

LED 灯有段时间会亮红光。
* 当剩余电池电量较低时，LED 灯有段时间会闪烁红光。

3 连接到计算机

有线连接

1 将随附的 USB 电缆连接到本产品的 USB microB 端口。
2 启动计算机。
3 将本产品的 USB 连接器插入计算机的 USB 端口。

・当采用软线连接时，2.4 GHz 无线连接和蓝牙连接无法使用。
・请确保连接器的方向和插入位置正确。
・如果在插入时感觉到较大阻力，检查连接器的形状和方向。强制插入连接器可能造成损坏，并有导致受伤的风险。
・请不要触摸 USB 连接器的端子部。

4 驱动程序自动安装后，轨迹球便可以使用了。

采用 2.4 GHz 无线连接

1 启动计算机。
2 将连接模式选择开关切换至"2.4 GHz 无线"
3 将接收单元插入计算机的 USB 端口。

红色指示器

・请确保连接器的方向和插入位置正确。
・如果在插入时感觉到较大阻力，检查连接器的形状和方向。强制插入连接器可能造成损坏，并有导致受伤的风险。
・请不要触摸 USB 连接器的端子部。

4 驱动程序自动安装后，轨迹球便可以使用了。

省电模式
为了降低电池损耗，当电源模式选择开关处于 H 或 L 状态、并且在一段时间内未工作时，轨迹球就会自动进入省电模式。
移动轨迹球，将其从省电模式中恢复。
* 在从省电模式恢复后的两三秒内，轨迹球的工作可能会不稳定。

采用蓝牙连接

配对方法可能会由于您所使用的计算机的不同而不一样。
在这种情况下，请阅读您的计算机的使用说明书。

Windows® 10

如果您的计算机不支持蓝牙 4.0 或者操作系统是从 Windows 8.1 或 Windows 7 升级而来
请使用与蓝牙 4.0. 兼容的蓝牙 ® 适配器。

1 改变连接模式选择开关为"蓝牙"。

蓝色指示器

2 点击屏幕左下角的"开始" 按钮，然后点击"设置" 显示。

3 在"Windows 设置"屏幕中点击"设备"。

4 点击"蓝牙和其他设备"，然后点击"添加蓝牙或其他设备"。

5 点击"蓝牙"。

6 在显示"添加设备屏幕"后，按下底部的配对键保持两三秒钟，然后释放。
在配对模式激活后，LED 灯闪烁红光。

配对键

7 点击"EX-G Pro Trackball"，开始配对。

8 当状态改变为"已连接"后，点击"完成"。

9 在本产品添加到"鼠标、键盘和笔"后，显示"已连接"，配对完成。

Windows® 7

请购买与您在当地购买的 Windows 7 及蓝牙 4.0 兼容的适配器。
关于配对方法，请参见与蓝牙 4.0 兼容的蓝牙 ® 适配器使用说明书。
(* 我们对其操作不承担责任)

配对提示
・将连接模式选择开关更改为"蓝牙"。
・在设备列表中选择"EX-G Pro 轨迹球"。

蓝色指示器

macOS High Sierra (10.13)

仅可用于和蓝牙 4.0 兼容的苹果计算机上。

1 改变连接模式选择开关为"蓝牙"。

蓝色指示器

2 在苹果菜单中，点击"系统偏好设置 ...”，显示系统环境设置屏幕。

3 点击"蓝牙"，显示"蓝牙"环境设置屏幕。

4 在设备搜索过程中，按下底面的配对键保持两三秒钟，然后释放。
在配对模式激活后，LED 灯闪烁红光。

配对键

5 选择"EX-G Pro Trackball"，然后点击"连接"，开始配对。

6 当状态变为"已连接"后，配对完成。

MouseAssistant
Win https://www.elecom.co.jp/r/132.html
Mac https://www.elecom.co.jp/r/133.html
从本公司官网下载并安装"Elecom Mouse Assistant"后，即可使用自定义按键、高速滚动功能。

清洁轨迹球的方法

1 用手指(或者笔等)从背面顶出滚球。
2 用棉棒等清除红球的 3 处接触面上堆积的灰尘。

清洁光学传感器附近时，请不要损伤传感器。

基本规格

计数	500/1000/1500 dpi（可切换）
支持接口	USB * 有线 / 无线 2.4 GHz 连接模式
连接器形状	USB（A）连接器(公) * 有线 / 无线 2.4 GHz 连接模式
兼容的操作系统	Windows® 10、Windows® 8.1、Windows® RT 8.1、Windows® 7、macOS High Sierra（10.13）* * 仅支持安装了蓝牙 4.0 或更新版本作为标配的型号 (您可能需要将每个操作系统更新到最新版本或安装服务包。)
通信方式	GFSK 方法
电波频率	2.4GHz 频段
电波范围	非磁性材料(例如木书桌)：大约 10m 磁性材料(例如铁书桌)：大约 3m * 这些指标是在公司环境下的测试值，不是保证值。
阅读方法	光学传感器方法
发射光类型	非可见光波长范围
按键数量	8 * 包括滚轮按键
外部尺寸	轨迹球主机： 约 宽 108mm× 深 135mm× 高 48mm 接收器： 约 宽 14mm× 深 19mm× 高 5mm

重量	轨迹球主机：约 147g（不包括电池） 接收器：约 2g
工作温度 / 湿度	5° C 至 40° C/ 相对湿度高达 90% (不过无结露)
存放温度 / 湿度	-10° C 至 60° C / 相对湿度高达 90%（但不可结露）
适用电池	AA 碱性电池、AA 锰电池、AA 型镍金属氢化物电池中的任何一种
工作时间	在使用碱性电池时的估计值 < 低能耗模式 > 连续工作时间 : (2.4GHz) 约 134 小时 (Bluetooth) 约 164 小时 连续待机时间 : (2.4GHz) 约 925 天 (Bluetooth) 约 925 天 估计可用时间 : (2.4GHz) 约 301 天 (Bluetooth) 约 366 天 < 高速模式 > 连续工作时间 : (2.4GHz) 约 91 小时 (Bluetooth) 约 104 小时 连续待机时间 : (2.4GHz) 约 925 天 (Bluetooth) 约 925 天 估计可用时间 : (2.4GHz) 约 211 天 (Bluetooth) 约 240 天 (以上假设 1 天使用计算机 8 小时，其中 5% 的时间在操作轨迹球。)

型號/型式: M-XPT1MR

中文・繁體

使用說明書

軌跡球滑鼠

零件名稱

■軌跡球滑鼠主機

1 左鍵
2 右鍵
3 傾斜輪
4「上一頁」鍵
操作網頁瀏覽器上的 [上一頁] 按鈕。
5「下一頁」鍵
操作網頁瀏覽器上的 [下一頁] 按鈕。
6, 7, 8 功能按鈕 1 至 3
可指派功能至這個按鈕。該按鈕在本滑鼠在出廠時並未指派任何功能。若要指派功能，請取得並安裝「Elecom 滑鼠助手」。
9 軌跡球
10 LED 指示燈
・在配對待機狀態時，LED 指示燈會閃紅燈。
・電源開啟時，LED 指示燈會亮紅燈一段時間。
若在使用時剩餘電量變低，LED 指示燈則會閃紅燈。
11 USB [A] 接頭
12 連線模式選擇開關
在 2.4 GHz 無線連線和藍牙連線之間切換。
* 無法同時連線至兩台設備, 如個人電腦和平板電腦。

藍牙 — 藍色指示器; 2.4 GHz 無線 — 紅色指示器

13 電源模式選擇開關
⏻ (電源關閉)
L (低電源模式)
H (高速模式)
14 指標速度變更開關
每次按下按鈕時, 計數數字 (指標的移動速度) 會在 500/1000/1500 這三個階段間切換。
計數數字在變更後，目前的計數數字會透過 LED 指示燈閃爍的次數表示。

閃一次	500
閃兩次	1000
閃三次	1500

15 配對按鈕
16 光學感應器 (球的反面)
17 軌跡球移除孔
在維修時移除軌跡球
18 接收器儲存區
19 電池蓋
20 電池儲存區
21 USB 接頭 (公)

1 插入電池

只有在連線 2.4 GHz 無線和藍牙時

透過有線方式連接時，可不用電池

1 拆下電池蓋。
2 根據底部顯示的指示插入電池。

依照正確的正負極方向插入電池。

3 將電池蓋裝回。

2 開啟電源

只有在連線 2.4 GHz 無線和藍牙時

以有線方式連接時，可在電源開啟和關閉時操作。高速模式和低電源模式間沒有區別。

1 將電源模式選擇開關滑向 H (高速模式) 或 L (低電源模式) 的位置。

高速模式下, 快速移動軌跡球時的追蹤效能會較高，但電池壽命也就越短。

LED 指示燈會亮起一段時間。
* 剩餘電量變低時, LED 指示燈會閃紅燈一段時間。

3 與個人電腦連線

有線連線

1 將隨附的 USB 電纜連接到本產品的 USB microB 連接埠。
2 啟動個人電腦。
3 將本產品的 USB 接頭插入個人電腦的 USB 連接埠。

・透過有線方式連接時, 則無法使用 2.4 GHz 無線連線和藍牙連線。
・請確認接頭的方向和插入位置皆正確。
・若在插入時感到強大阻力，請檢查接頭的形狀和方向。強行插入接頭可能會損壞接頭，並有受傷的風險。
・請勿直接觸碰 USB 接頭的端子區域。

4 系統會自行安裝驅動程式；您即可使用軌跡球滑鼠。

2.4 GHz 無線連線

1 啟動個人電腦。
2 將連線模式選擇開關更改為「2.4 GHz 無線」。
3 將接收器插入個人電腦的 USB 連接埠。

紅色指示器

・請確認接頭的方向和插入位置皆正確。
・若在插入時感到強大阻力，請檢查接頭的形狀和方向。強行插入接頭可能會損壞接頭，並有受傷的風險。
・請勿直接觸碰 USB 接頭的端子區域。

4 系統會自行安裝驅動程式；您即可使用軌跡球滑鼠。

節能模式
為減少電池耗電，當電源模式選擇開關位於

Model: M-XPT1MR

Bahasa Indonesia

Manual

Mouse Trackball

Nama Komponen

■Unit utama trackball

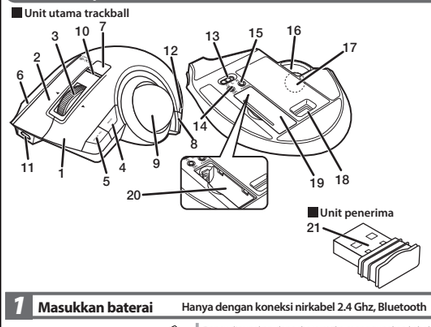

1 **Tombol kiri**
2 **Tombol kanan**
3 **Roda miring**
4 **Tombol "kembali"**
Mengoperasikan tombol "Back" pada web browser
5 **Tombol "maju"**
Mengoperasikan tombol "Forward" pada web browser
6, 7, 8 **Tombol fungsi 1 sampai 3**
Fungsi-fungsi dapat ditetapkan pada tombol ini. Pada saat dibeli, fungsi belum ditetapkan. Untuk menetapkan fungsi, silakan instal Elecom Mouse Assistant
9 **Trackball**
10 **Lampu LED**
・Saat proses penyandingan berlangsung, lampu LED akan berkedip warna merah. Saat daya dalam posisi ON, lampu LED
・akan menyala warna merah untuk beberapa saat.
Saat baterai dalam keadaan lemah, lampu LED akan berkedip warna merah.
11 **Konektor USB [A]**
12 **Tombol seleksi moda koneksi**
Memungkinkan untuk berganti dari koneksi nirkabel 2.4 GHZ ke koneksi Bluetooth atau sebaliknya.
* Tidak dapat tersambung pada dua unit pada saat bersamaan, contohnya pada PC dan tablet.

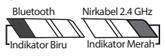

13 **Tombol seleksi moda daya**
⏻ (Mematikan daya)
L (Moda energi rendah)
H (Moda kecepatan tinggi)
14 **Tombol pengubah kecepatan pointer**
Jika tombol ditekan, tingkat laju (kecepatan pergerakan pointer) akan berubah antara tiga fase yaitu 500/1000/1500.
Jika tingkat laju berubah, lampu LED akan berkedip sebanyak tingkat laju saat ini.

satu kedip	500 hitungan
dua kedip	1000 hitungan
tiga kedip	1500 hitungan

15 **Tombol menyandingkan**
16 **Sensor optik (pada bagian bawah bola)**
17 **Lubang pelepas bola**
Lepaskan bola saat melakukan tindakan perawatan

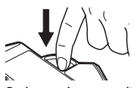

18 **Bagian penyimpanan unit penerima**
19 **Tutup baterai**
20 **Bagian penyimpanan baterai**
21 **Konektor USB (jantan)**

1 Masukkan baterai

Hanya dengan koneksi nirkabel 2.4 Ghz, Bluetooth

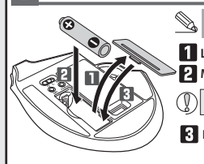

Dapat digunakan dapat baterai jika menggunakan kabel

1 Lepas tutup baterai.
2 Masukkan baterai sesuai dengan petunjuk pada bagian bawah

Masukkan baterai dengan orientasi plus dan minus yang benar.

3 Pasang kembali tutup baterai pada tempat semula.

2 Nyalakan daya ON

Hanya dengan koneksi nirkabel 2.4 Ghz, Bluetooth

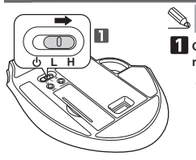

Beroperasi dengan daya ON/OFF jika tersambung dengan kabel. Tidak ada perbedaan antara moda kecepatan Tinggi dan moda hemat energi.

1 Geser moda daya pada posisi H (kecepatan tinggi ata Hi speed) atau L (energi rendah atau Low energy).

Pada moda kecepatan tinggi, performa tracking menjadi lebih tinggi saat bola digerakkan dengan cepat, tetapi usia baterai menjadi lebih singkat.

Lampu LED menyala merah untuk beberapa saat.
* Saat baterai dalam keadaan lemah, lampu LED akan berkedip warna merah selama beberapa saat.

3 Menyambungkan ke PC

Untuk koneksi dengan kabel

1 Sambungkan kabel USB pada port microB USB produk ini.
2 Nyalakan komputer PC.
3 Masukkan konektor USB produk pada port USB komputer PC.

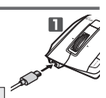

・Saat tersambung dengan kabel, koneksi nirkabel 2.4 GHz dan Bluetooth tidak dapat digunakan.
・Pastikan arah dan tempat colokan konektor sudah benar.
・Jika mengalami kesulitan saat memasukkan, harap periksa bentuk dan orientasi konektor. Memasukkan konektor dengan paksa dapat menyebabkan kerusakan pada konektor dan Anda dapat terluka.
・Jangan sentuh area terminal konektor USB secara langsung.

4 Driver akan terpasang secara otomatis dan trackball kemudian dapat digunakan.

Saat terhubung dengan moda nirkabel 2.4 GHz

1 Nyalakan komputer PC.
2 Ganti moda koneksi ke "nirkabel 2.4 GHz".
3 Sisipkan unit penerima ke dalam port USB PC.

・Pastikan arah dan tempat colokan konektor sudah benar.
・Jika mengalami kesulitan saat memasukkan, harap periksa bentuk dan orientasi konektor. Memasukkan konektor dengan paksa dapat menyebabkan kerusakan pada konektor dan Anda dapat terluka.
・Jangan sentuh area terminal konektor USB secara langsung.

4 Driver akan terpasang secara otomatis dan trackball kemudian dapat digunakan.

Moda hemat energi
Untuk menghemat baterai, saat moda daya berada pada posisi H atau L dan trackball tidak digunakan selama beberapa saat, trackball akan secara otomatis beralih ke moda hemat energi.
Trackball akan kembali ke moda sebelumnya dengan menggerakkan bola.
* Selama dua atau tiga detik setelah kembali ke moda sebelumnya, pengoperasian trackball mungkin belum stabil.

Saat menggunakan koneksi Bluetooth

Metode penyandingan dapat berbeda, tergantung pada komputer PC yang digunakan.
Dalam hal ini, silakan baca panduan penggunaan komputer PC Anda.

Untuk Windows® 10

Jika komputer Anda tidak mendukung Bluetooth 4.0 atau Anda upgrade dari Windows 8.1 atau Windows 7
Silakan gunakan adapter Bluetooth* untuk Bluetooth 4.0.

1 Ubah moda koneksi ke "Bluetooth".

2 Klik tombol "Start" pada sisi kiri bawah layar dan klik pada ikon "Pengaturan".

3 Klik "Perangkat" pada layar "Pengaturan Windows".

4 Klik "Bluetooth & perangkat lainnya", dan klik "Tambahkan Bluetooth atua perangkat lainnya".

5 Klik "Bluetooth"

6 Saat layar add device tampil, tekan dan tahan tombol penyandingan di bagian bawah selama dua atau tiga detik, kemudian lepaskan.

Moda penyandingan aktif dan lampu LED berkedip merah.

7 Klik "EX-G Pro Trackball" untuk memulai proses penyandingan.

8 Saat berubah menjadi "Terhubung", klik "Selesai".

9 Produk ini akan ditambahkan pada "Mouse, keyboard & pena", "Terhubung" akan tampil dan proses penyandingan selesai.

Untuk Windows® 7

Silakan beli adapter untuk Bluetooth 4.0 pada Windows 7 di kawasan Anda.
Untuk metode penyandingan, silakan baca panduan penggunaan adapter Bluetooth* untuk Bluetooth 4.0.
(* Kami tidak bertanggung jawab atas pengoperasian ini.

Petunjuk saat menyandingkan
・Ubah moda seleksi pada posisi "Bluetooth".
・Pilih "EX-G Pro Trackball" dari daftar gawai.

Untuk macOS High Sierra (10.13)

Hanya dapat digunakan untuk alat yang mendukung Macintosh dengan Bluetooth 4.0.

1 Ubah moda seleksi pada posisi "Bluetooth".

2 Dari menu Apple, klik "Preferensi Sistem..." untuk menampilkan layar pengaturan sistem.

3 Klik "Bluetooth" untuk menampilkan layar pengaturan "Bluetooth".

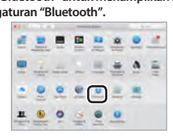

4 Saat pencarian gawai, tekan dan tahan tombol pada permukaan bawah selama dua atau tiga detik, kemudian lepaskan.

Moda penyandingan aktif dan lampu LED berkedip merah.

5 Klik "EX-G Pro Trackball" untuk memulai proses penyandingan.

6 Saat berubah menjadi "Terhubung", proses penyandingan telah selesai.

Membersihkan trackball

1 Dorong keluar bola dari belakang dengan jari atau pena.
2 Hilangkan debu dari area tempat tiga bola penopang merah bersentuhan dengan trackball menggunakan korek kapas.

Jangan sampai merusak sensor optik saat membersihkan area tersebut.

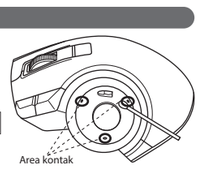

Spesifikasi

Tingkat laju	500/1000/1500 dpi (dapat diubah)
Antar muka	USB * Untuk moda koneksi kabel/nirkabel 2.4 GHz
Bentuk konektor	USB (A) jantan * Untuk moda koneksi kabel/nirkabel 2.4 GHz
Sistem Operasi yang kompatibel	Windows® 10, Windows® 8.1, Windows® RT 8.1, Windows® 7, macOS High Sierra(10.13)* * Hanya mendukung model dengan Bluetooth4.0 atau yang lebih tinggi dan terpasang sebagai standar (Anda mungkin perlu untuk update ke versi terbaru dari masing-masing Sistem Operasi atau service pack.)
Metode komunikasi	Metode GFSK
Frekuensi radio	Pita 2,4 GHz
Rentang gelombang radio	Materi-materi non magnetik (seperti meja kayu): sekitar 10m Materi-materi magnetik (seperti meja besi): sekitar 3m * Berikut adalah hasil pengujian dalam lingkungan perusahaan dan tidak dijamin.
Metode pembacaan	Metode sensor optik
Jenis cahaya yang dipancarkan	Rentang panjang gelombang kasat mata
Jumlah tombol	8 * termasuk tombol roda
Dimensi eksternal	Unit utama trackball: sekitar L108mm x P135mm x T48mm Unit penerima: sekitar L132mm x P19mm x T5mm

Berat	Unit utama trackball: sekitar 147g (tidak termasuk baterai) Unit penerima: sekitar 16 g
Suhu/kelembaban pengoperasian	5℃ hingga 40℃/hingga 90%RH (tanpa kondensasi)
Suhu/kelembaban penyimpanan	-10℃ hingga 60℃/hingga 90%RH (tanpa kondensasi
Baterai	Baterai kering alkaline AA, baterai kering mangan AA, atau baterai nikel logam hidrida isi ulang AA
Durasi pengoperasian	Perkiraan saat menggunakan baterai alkaline <Moda energi rendah> Masa pemakaian berkelanjutan: (2,4 GHz)sekitar 134 jam (Bluetooth)sekitar 925 jam Masa siaga berkelanjutan: (2,4 GHz)sekitar 925 hari (Bluetooth)sekitar 925 hari Perkiraan usia penggunaan baterai: (2,4 GHz)sekitar 301 hari (Bluetooth)sekitar 366 hari <Moda kecepatan tinggi> Masa pemakaian berkelanjutan: (2,4 GHz)sekitar 91 jam (Bluetooth)sekitar 104 jam Masa siaga berkelanjutan: (2,4 GHz)sekitar 925 hari (Bluetooth)sekitar 925 hari Perkiraan usia penggunaan baterai: (2,4 GHz)sekitar 211 hari (Bluetooth)sekitar 240 hari (Perkiraan di atas adalah dengan asumsi komputer digunakan selama 8 jam sehari, dengan 5% waktu tersebut dihabiskan untuk mengoperasikan trackball.)

MouseAssistant

Win https://www.elecom.co.jp/r/132.html
Mac https://www.elecom.co.jp/r/133.html

Unduh "ELECOM Mouse Assistant" dari situs web ELECOM untuk menggunakan fungsi penugasan tombol dan gulir kecepatan tinggi.

Safety Precautions

English (EN)

Prohibited action
Mandatory action
Situation that needs attention

WARNING

If a foreign object (water, metal chips) enters the product, immediately stop using the product, remove the receiver unit from the PC, and remove the batteries from the trackball. If used as is, it may cause a fire or electric shock.

If the product is behaving abnormally, such as by generating heat, smoke, or giving off a strange smell, immediately stop using the product, shut down the PC, and then after sufficiently checking for whether the product is generating heat without being burned, remove the receiver unit from the PC, and remove the batteries from the trackball. After that, please contact your dealer. If used as is, it may cause a fire or electric shock.

Please do not drop or bump this product. In the unlikely event that this product is damaged, immediately stop using the product, remove the receiver unit from the PC, and remove the batteries from the trackball. After that, please contact your dealer. If used while still damaged, it may cause a fire or electric shock.

Do not attempt to disassemble, modify or repair this product. Doing so may cause a fire, an electric shock, or malfunction.

Please do not throw this product into a fire. Rupturing may cause fire or injury.

Please do not insert or pull out the receiver unit with wet hands. In addition, do not modify or forcibly bend the product. It will cause a fire or electric shock.

The receiver unit presents a swallowing hazard for children, so be sure to store it in a place out of the reach of children. It will cause a fire or electric shock.

CAUTION

Do not place this product in any of the following environments.
・In a car exposed to sunlight, a place exposed to direct sunlight
・In a place that becomes hot, such as around a heater
・In a moist place or a place where condensation may occur
・In a place where it is not flat or there is vibration
・In a place where a magnetic field is generated, such as near a magnet
・In a dusty place

This product does not have a waterproof structure. Use or store in a place not exposed to liquids such as water. Rain, water spray, juice, coffee, steam, sweat can also be the cause of malfunctions.

Only use this product with PCs and video game systems.

Do not use this product with any device that may significantly be affected in the case of this product malfunctioning.

If the trackball is not used for one month or more, remove the receiver unit from the PC.

When disposing of this product and the batteries, follow your local regulations and laws.

■Batteries

For this product, use AA alkaline batteries, AA manganese batteries, or AA type nickel-metal hydride rechargeable batteries.

When not using this product for long periods of time, remove the batteries. This may cause fluid leak or malfunction.

Do not use batteries of different types or use a mixture of old batteries and new batteries. The batteries may leak fluid, causing a malfunction.

■Cleaning the Product

If the product body becomes dirty, wipe it with a soft, dry cloth.

Use of a volatile liquid (paint thinner, benzene, alcohol) may affect the material quality and color of the product.

Precautions on wireless

This product is a wireless device that can use the entire 2.4 GHz band, and is able to avoid the mobile entity identification device range.The GFSK method is adopted as the radio wave method, and the interference distance is 10 m.

・Before using this product, check whether "other wireless stations"* are not operating nearby.
・In the unlikely event that radio interference occurs between this product and "other wireless stations "*, change the location of use or stop using this product.

* "Other wireless stations" refer to industrial, scientific, medical instruments which use the same 2.4 GHz as this product, as well as other wireless stations of the same type, such as in-house mobile entity identification wireless stations requiring a license, specific low power wireless stations and amateur wireless stations not requiring a license, used in plant production lines.

WARNING

・Do not use in equipment which may cause serious effects due to it malfunctioning. In rare cases, it may be affected by radio waves of the same frequency or radio waves of mobile phones from outside, causing a malfunction, deterioration in operation, or stop working.
・Do not use this product in places where radio wave usage is prohibited, such as hospitals. Radio waves of this product may affect electronic devices and medical devices (for example pacemakers).
・Due to the possibility of hindering safe navigation of aircraft, use of wireless mice in aircraft is prohibited by the Civil Aeronautics Act. Turn off the power of the wireless mice before boarding and do not ever use after boarding.
* Please note that we can not assume any responsibility, even if events such as an accident or social damage occur due to a failure of this product.

Limitation of Liability

・In no event will ELECOM Co., Ltd be liable for any lost profits or special, consequential, indirect, punitive damages arising out of the use of this product.
・ELECOM Co., Ltd will have no liability for any loss of data, damages, or any other problems that may occur to any devices connected to this product.

취급 주의사항

한국어 (KO)

금지 사항
의무 이행 사항
주의 사항

경고

이물질(물, 금속 조각)이 제품에 들어가면 즉시 제품 사용을 중단하고 리시버 유닛을 PC에서 분리한 다음 트랙볼에서 건전지를 분리하십시오. 그 상태로 사용할 경우 화재나 감전이 발생할 수 있습니다.

제품에 열이 발생하거나 연기가 나는 경우, 이상한 냄새가 나는 등 비정상적으로 작동할 경우, 즉시 제품 사용을 멈추고 PC를 종료한 다음 즉시 제품이 연소되지 않고 열이 발생하는지 잘 살핀 후 PC에서 리시버 유닛을 분리한 다음 트랙볼에서 건전지를 분리하십시오. 그 후 대리점에 문의해주십시오. 그 상태로 사용할 경우 화재나 감전이 발생할 수 있습니다.

제품을 떨어뜨리거나 충격을 가하지 마십시오. 드물지만 제품이 손상된 경우, 즉시 제품 사용을 중단하고 리시버 유닛을 PC에서 분리한 다음 트랙볼에서 건전지를 분리하십시오. 그 후 대리점에 문의해주십시오. 손상된 상태로 사용할 경우 화재나 감전이 발생할 수 있습니다.

제품을 분해, 개조하거나 수리하려 시도하지 마십시오. 그럴 경우 화재나 감전, 오작동이 발생할 수 있습니다.

이 제품을 불 속에 던지지 마십시오. 파열 시 화재나 상해가 발생할 수 있습니다.

리시버 유닛을 젖은 손으로 삽입하거나 빼지 마십시오. 또한 제품을 개조하거나 강제로 구부리지 마십시오. 화재나 감전을 일으킬 수 있습니다.

리시버 유닛은 어린이가 실수로 삼킬 위험이 있습니다. 절대로 어린이의 손이 닿지 않는 곳에 보관해 주십시오. 화재나 감전을 일으킬 수 있습니다.

주의

본 제품을 다음과 같은 곳에서 보관하지 마십시오.
・직사광선이 노출되는 차 안
・히터 주변과 같이 뜨거워지는 곳
・난방기기 주변의 고온인 곳
・평지가 아니거나 진동이 있는 곳
・자석과 같이 자기장이 발생하는 곳
・먼지가 많은 곳

이 제품은 방수 구조가 없습니다. 물과 같은 액체에 노출되지 않는 곳에서 사용 또는 보관하십시오. 비, 물, 주스, 커피, 증기, 땀으로 인해 오작동이 발생할 수 있습니다.

컴퓨터, 게임기용 트랙볼 이외의 용도로는 사용하지 마십시오.

본 제품의 오동작으로 인해 중대한 영향을 미칠 위험이 있는 기기에서는 사용하지 마십시오.

트랙볼 한 달 이상 사용 하지 않으면, PC에서 리시버 유닛을 분리하십시오.

이 제품과 건전지를 폐기할 경우 지역 규정 및 법률을 준수하십시오.

■건전지

이 제품에는 AA 알칼리 건전지 , AA 망간 건전지 , AA 니켈수소 충전 건전지를 사용하십시오.

오랫동안 제품을 사용하지 않을 경우 건전지를 분리하십시오. 이로 인해 건전지액이 누출되거나 오작동이 발생할 수 있습니다.

유형이 다른 건전지를 함께 사용하거나 오래된 건전지를 새 건전지와 함께 사용하지 마십시오. 건전지액이 누출되고 오작동이 발생할 수 있습니다.

■관리 방법

본 제품이 더러워졌을 때는 부드러운 마른 천으로 닦아 주십시오.

휘발성 액체(시너, 벤젠, 알코올)를 사용하면 변질이나 변색을 일으킬 위험이 있습니다.

무선 주의사항

본 제품은 전체 2.4 GHz 대역을 이용할 수 있는 무선 장치이며 모바일 식별 장치 범위를 회피할 수 있습니다. 전파 방식으로 GFSK 방식을 채택하였으며 간섭 거리는 10m입니다.

・본 제품을 사용하기 전에 "다른 무선국*"이 가까이 작동하지 않는지 확인하십시오.
・드물게 본 제품과 "다른 무선국*" 사이에 무선 간섭이 발생할 수 있습니다. 사용 장소를 변경하거나 이 제품 사용을 중단하십시오.

* "다른 무선국"은 이 제품과 같은 2.4 GHz를 이용하는 산업용, 과학용, 의료용 기기와 면허가 필요한 실내 모바일 식별 무선국 등 다른 무선국, 특정 저전력 무선국, 플랜트 생산라인에서 이용되는 면허가 필요하지 않은 아마추어 무선국을 나타냅니다.

경고

・오작동으로 인해 심각한 피해가 발생할 수 있는 장치에는 사용하지 마십시오. 드물게 외부 휴대전화의 동일 주파수나 전파의 영향을 받아 오작동, 성능 열화, 작동 중단이 발생할 수 있습니다.
・전파 이용이 금지된 병원과 같은 장소에서는 본 제품을 이용하지 마십시오. 본 제품의 전파는 전자기기와 의료기기(심박조율기 등)에 영향을 미칠 수 있습니다.
・항공기의 안전한 항법에 지장을 줄 수 있으므로 민간항공법(Civil Aeronautics Act)에 따라 항공기 내에서는 무선 마우스 사용이 금지됩니다. 탑승 전에 무선 마우스 전원을 끄고 탑승 후 절대 사용하지 마십시오.

* 본사는 본 제품의 고장으로 인한 사고나 사회적 피해가 발생하더라도 어떠한 책임도 없음을 주의해 주십시오.

책임의 제한

・엘레컴 주식회사는 제품의 사용으로 인한 특별 손해, 결과적 손해, 간접적 손해, 처벌적 손해, 이익 상실에 대한 보상 책임을 지지 않습니다.
・엘레컴 주식회사는 제품과 연결된 장치에서 일어날 수 있는 데이터 손실, 오류 또는 기타 문제에 대해 어떠한 보증도 하지 않습니다.

安全注意事项

中文・简体 (ZH(CN))

禁止事项
强制事项
需注意事项

警告

如果有异物(水、金属屑)进入产品，立即停止使用本产品，拆掉 计算机上的接收器，然后拆下轨迹球上的电池。如果照常使用，可能会导致起火或触电。

如果该产品出现异常，例如发热、冒烟、或散发出异常气味，立即停止使用该产品，关闭计算机，然后仔细检查该产品是否正在发热，但要确保自己不被灼伤，然后拆下计算机上的接收器，再来拆掉轨迹球上的电池。完成上述操作后，联系您的经销商。如果照常使用，可能会导致起火或触电。

请不要扔下或撞击本产品。如果发生偶发情况，本产品遭到损坏，立即停止使用该产品，拆掉 计算机上接收器，拆下轨迹球上的电池。完成上述操作后，联系您的经销商。如果在拆坏后仍然继续使用，可能会导致起火或触电。

不要试图拆卸、修改或维修本产品。这些操作可能会导致起火、触电或发生故障。

不要将本产品抛到火中。产品破裂可能会导致起火或受伤。

不要用湿手插拔接收器。此外，不要修改或强制弯曲本产品。这将会导致起火或触电。

存在儿童误食接收器的危险，因此，请存放于儿童无法触及的地方。这将会导致起火或触电。

注意

请勿将本产品放在以下场所。
・阳光曝晒下的汽车中，或被阳光直射的地方
・会变热的地方，例如热源周围
・潮湿或可能产生结露的地方
・不平或有震动的地方。
・产生磁场的地方 (例如磁铁附近)。
・灰尘多的地方

本产品没有防水结构。在不会暴露到液体 (例如水) 的地方使用或存储。雨水、水雾、果汁、咖啡、蒸汽、汗水也可能会导致产品发生故障。

请勿在计算机、游戏机以外的用途使用轨迹球。

请勿与在可能因本产品操作失误而引发严重影响的设备一并使用。

如果没有使用轨迹球鼠标一个月或更长时间，请在计算机上拆下接收器。

请按照当地的政策和法规处理本产品和电池。

■电池

本产品使用 AA 碱性电池、AA 锰电池、或 AA 型镍金属氢化物可充电电池。

当长期不使用本产品时，请拆下电池。否则可能导致电池液体泄露或发生故障。

不要使用不同类型的电池，或将新旧电池混合使用。电池可能发生液体泄露，导致故障。

■保养方法

当本产品变脏时，请用干燥而柔软的布擦拭。

使用挥发性液体 (涂料稀释剂、苯、酒精) 可能会影响材料质量和本产品的颜色。

无线预防措施

本产品是一种可以使用整个 2.4 GHz 频段的无线设备，并能够避开移动实体的识别设备范围。无线电波法采用了 GFSK 方法，干扰距离为 10m。

・在使用本产品之前，请检查附近是否有未在操作中的“其他无线站”。
・如果发生突发情况，本产品与“其他无线站”之间发生无线干扰，请更改使用位置或停止使用本产品。

* “其他无线电台”是指与本产品一样，使用相同的 2.4 GHz 频段的工业、科学、医疗仪器，以及其他同一类型的无线站，例如需要许可证的室内移动实体识别无线电台、专用低功率无线电站，以及在工厂生产线中使用的、不需要许可证的业务无线电站。

警告

・请勿在可能因本产品操作失误而引发严重影响的设备上使用。在一些罕见情况下，它可能会受到相同频率的无线电波或外面手机无线电波的影响，导致在操作中发生故障、退化或停止操作。
・不要在禁止使用无线电波的地方使用本产品，例如医院。本产品的无线电波可能会影响电子设备和医疗设备 (例如起搏器)。
・由于可能妨碍飞机的安全导航，根据《民用航空法》，禁止在飞机上使用无线鼠标。在登机前请关闭无线鼠标的电源，在登机后也永远不要使用。

* 请注意，即使由于本产品的故障导致事故发生或造成社会危害，我们也不承担任何责任。

责任限制

・ELECOM Co., Ltd. 对因使用本产品造成的特殊损失、结果性损失、间接损失、惩罚性损失或所损失利益的赔偿均不承担任何责任。
・ELECOM Co., Ltd. 不对连接到本产品的设备中可能发生的数据丢失、出错或其他问题做出任何担保。

安全注意事項

中文・繁體 (ZH(TW))

禁止行為
强制行為
需要注意的狀況

警告

如果有異物 (如液體、鐵片) 進入本產品，則請立即停止使用，並自個人電腦取下接收器和移除軌跡球滑鼠中的電池。如照常使用，可能會造成火災或觸電。

若本產品表現異常，如發熱、冒煙或發出異味，請立即停止使用並關閉電腦。在仔細檢查本產品發熱的原因，且小心不要造成自身灼傷後，請自個人電腦取下接受器並移除軌跡球滑鼠中的電池。在此之後，請聯絡您的經銷商。如照常使用，可能會造成火災或觸電。

請勿摔落本產品或加以撞擊。若本產品不幸損壞，請立即停止使用，並自個人電腦取下接收器和移除軌跡球滑鼠中的電池。在此之後，請聯絡您的經銷商。如在損壞情況下照常使用，可能會造成火災或觸電。

請勿嘗試拆卸、修改或修理本產品。如此一來可能會造成火災、觸電或故障。

請勿將本產品丟入火中。產品破裂可能會引起火災或人身傷害。

請勿使用潮濕的雙手將接收器插入或拔下。此外，請勿修改或強行彎曲本產品。這會造成火災或觸電。

接收器有可能被兒童誤食，因此請務必存放於兒童無法觸及的地方。這會造成火災或觸電。

注意

請勿將本產品放置於下列場所。
・曝露於陽光下的車內、曝露於直射陽光之處
・過熱之處，如電暖器附近
・潮溼或會凝結水氣的地方
・不平坦或震動之處
・產生磁場之處，如靠近磁鐵之處
・灰塵多的地方

本產品不防水。請勿在具液體之處，如清水，使用或儲存本產品。雨水、水性噴霧、果汁、咖啡、蒸氣和汗水也都會造成故障。

本產品僅可用於個人電腦和電動。

請勿使用在有可能因為本產品操作錯誤而導致重大影響的裝置。

若不使用軌跡球滑鼠一個月或以上的時間，請將其從個人電腦中拆下接收器。

棄置本產品和電池時，請遵守當地法規。

■電池

本產品請使用 AA 鹼性電池、AA 錳電池或 AA 鎳氫充電電池。

若將長時間不使用本產品，請將電池拆下。否則可能會造成液體洩漏或故障。

請勿使用不同種類的電池，或混用新舊電池。否則電池中的液體可能漏出，進而造成故障。

■清潔方式

如果本產品變髒，請用乾燥的軟布擦拭。

如果使用揮發性液體，如油漆稀釋液、苯和酒精，則可能使產品的材質變質和變色。

無線通訊的注意事項

本產品是一款可使用整個 2.4 GHz 頻寬的無線裝置，並能避免行動實體識別裝置的範圍。其採用 GFSK 方法作為電波方式，且干擾距離為 10m。

・使用本產品前，請確認附近的「其他無線站*」並未運作。
・若本產品和「其他無線站*」間不幸發生無線干擾，則請更換使用地點或停止使用本產品。

* 「其他無線站*」指的是使用與本產品相同 2.4 GHz 頻寬的工業、科學和醫療儀器，以及相同類型的無線站，如需要憑證的內部行動實體識別無線站、特定的低電源無線站台、不需要憑證的業餘無線站台和用於工廠生產線的無線站。

警告

・請勿將本產品使用在因本產品故障而會造成嚴重後果的設備上。在極少數情況下，其可能會受到相同頻率之無線電波，或外頭行動電話無線電波的影響，而造成故障、操作效能變差或停止運作。
・請勿在禁止使用無線電波的場所使用本產品，如醫院。本產品的無線電波可能會影響電子裝置和醫療裝置 (如心律調節器)。
・由於可能影響飛航安全，民航法規禁止在飛機上使用無線滑鼠。請在登機前關閉無線滑鼠的電源；切勿在登機後使用。

* 請注意，本公司將不承擔任何責任，就算是因本產品故障而導致意外或社交損害的事件。

責任限制

・ELECOM Co., Ltd. 對因使用本產品造成的特殊損失、結果性損失、間接損失、惩罚性損失或所損失利益的賠償均不承擔任何責任。
・ELECOM Co., Ltd.不對連線到本產品的裝置中可能發生的資料丟失、出錯或其他問題做出任何擔保。

Tindakan Keselamatan

Bahasa Indonesia (ID)

Tindakan yang dilarang
Tindakan wajib
Situasi yang membutuhkan perhatian

PERINGATAN

Jika benda asing (air, kepingan logam) masuk pada produk, segera hentikan penggunaan produk, cabut unit penerima dari PC, dan lepaskan baterai dari trackball. Jika digunakan dalam keadaan demikian, kebakaran atau sengatan listrik dapat terjadi.

Jika produk beroperasi dengan tidak normal, seperti menghasilkan panas, asap atau mengeluarkan bau aneh, segera hentikan penggunaan produk, matikan komputer PC, dan setelah memeriksa dengan baik apakah produk menghasilkan panas tanpa terbakar, cabut unit penerima dari PC, dan lepaskan baterai dari trackball. Setelah itu, hubungi dealer Anda. Jika digunakan dalam keadaan demikian, kebakaran atau sengatan listrik dapat terjadi.

Jangan biarkan produk terjatuh atau terbentur. Jika produk dalam keadaan rusak, segera hentikan penggunaan produk, cabut unit penerima dari PC, dan lepaskan baterai dari trackball. Setelah itu, hubungi dealer Anda. Jika digunakan dalam keadaan rusak, kebakaran atau sengatan listrik dapat terjadi.

Jangan coba membongkar, memodifikasi atau memperbaiki produk ini. Melakukan hal ini dapat menyebabkan kebakaran, sengatan listrik, atau kerusakan.

Jangan buang produk ini ke dalam api. Ledakan yang terjadi dapat menyebabkan kebakaran atau luka.

Jangan memasukkan atau mencabut unit penerima dengan tangan basah. Selain itu, jangan memodifikasi atau menekuk produk dengan paksa. Melakukan hal ini dapat menyebabkan kebakaran atau sengatan listrik.

Unit penerima berbahaya jika tertelan oleh anak-anak. Pastikan untuk menyimpannya di tempat yang jauh dari jangkauan anak-anak. Melakukan hal ini dapat menyebabkan kebakaran atau sengatan listrik.

PERHATIAN

Jangan meletakkan produk ini pada tempat-tempat berikut:
・Dalam mobil yang terkena sinar matahari langsung, tempat yang terkena sinar matahari langsung
・Pada tempat yang tidak jauh dari sumber panas, seperti sekeiling pemanas/heater.
・Di tempat yang lembab atau tempat yang kondensasi dapat terjadi
・Pada tempat dengan permukaan tidak rata atau bergetar
・Pada tempat yang tidak jauh dari medan magnet, seperti sekeiling magnet.
・Di tempat berdebu

Produk ini tidak tahan air. Gunakan atau simpan di tempat yang tidak terkena cairan seperti air. Hujan, percikan air, jus, kopi, uap, keringat juga dapat menyebabkan malfungsi.

Gunakan trackball hanya pada PC dan video game.

Jangan gunakan produk ini pada perangkat yang dapat terkena dampak malfungsi produk ini.

Jika trackball tidak digunakan selama satu bulan atau lebih, cabut unit penerima dari PC.

Ketika membuang produk ini dan baterai, ikuti undang-undang dan peraturan lokal.

■Baterai

Gunakan baterai alkaline AA, baterai mangan AA, atau baterai nikel hidrida AA isi ulang untuk produk ini.

Cabut baterai jika tidak menggunakan produk ini untuk jangka waktu lama. Hal ini dapat menyebabkan kebocoran cairan atau kerusakan.

Jangan gunakan baterai jenis lain atau baterai lama dan baru secara bersamaan. Baterai dapat menyebabkan kebocoran cairan, mengakibatkan kerusakan.

■Membersihkan Produk

Jika badan produk kotor, bersihkan dengan kain yang lembut dan kering.

Penggunaan cairan yang mudah menguap (tiner, bensin, alkohol) dapat memengaruhi kualitas bahan dan warna produk.

Peringatan untuk koneksi nirkabel

Produk ini merupakan perangkat nirkabel yang dapat menggunakan seluruh 2.4 GHz band, dan mampu menghindari kisaran perangkat identifikasi entitas mobile. Metode GFSK digunakan sebagai metode gelombang radio, dan jarak gangguan adalah 10m.

・Sebelum menggunakan produk ini, periksa apakah "stasiun nirkabel lain*" tidak beroperasi di sekitar Anda.
・Jika terjadi gangguan sinyal radio antara produk ini dan "stasiun nirkabel lain*", harap ganti lokasi pengguna atau hentikan penggunaan produk ini.

* "Stasiun nirkabel lainnya" merujuk pada instrumen industri, ilmiah, medis yang menggunakan pita 2.4 GHz sama dengan produk ini, serta stasiun nirkabel lainnya dari jenis yang sama, seperti stasiun nirkabel identifikasi entitas mobile in-house yang memerlukan lisensi, stasiun nirkabel daya rendah khusus dan stasiun nirkabel amatir yang tidak memerlukan lisensi, digunakan dalam proses produksi pabrik.

PERINGATAN

・Jangan gunakan peralatan yang dapat menyebabkan dampak serius akibat malfungsi. Walaupun kemungkinannya kecil, hal ini dapat dipengaruhi oleh gelombang radio dengan frekuensi sama atau gelombang radio ponsel dari lu