RevNo	Revision note	Date	Signature	Checked

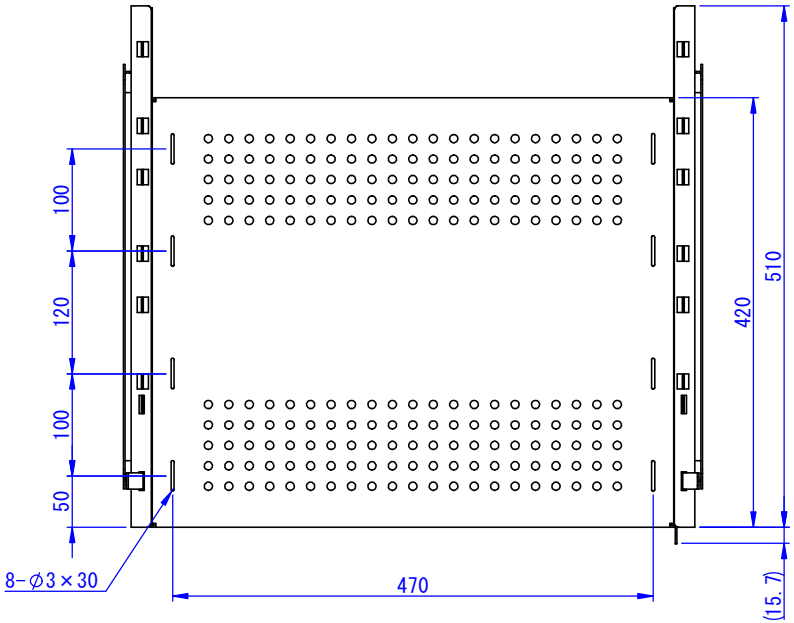

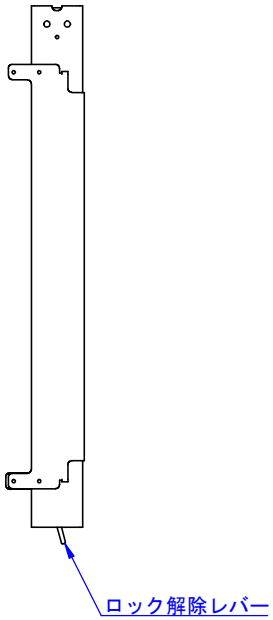

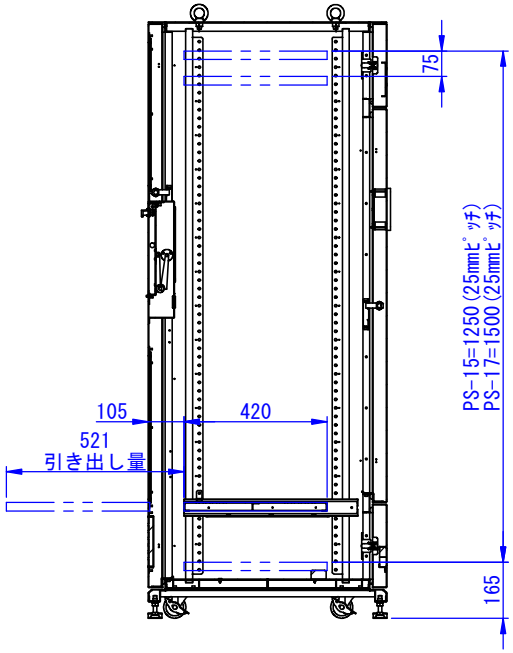

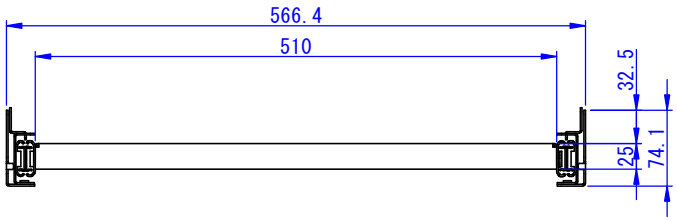

2020/09/10

表面処理：
7.5Y6/0.5ﾚｻﾞｰﾄﾝ

【仕様】	
材質	鉄　1.6mm
耐荷重	40kg

Designed by	Checked by	Approved by - date	Filename	Date	Scale
K_Kitamura	-	-	-	20/09/10	1:5

エス・ディ・エス株式会社

スライド棚

P1S-SS01	Edition	Sheet
	-	1/1