No.	名称	数量	材料	備考
1	右開き扉	1	スチール	WHITE,KUBOKOU 752-032,粉体塗装
2	背面カバー	1	スチール	WHITE,KUBOKOU 752-032,粉体塗装
3	タブレット収納棚	2	スチール	WHITE,KUBOKOU 752-032,粉体塗装
4	整線トレイ	2	スチール	WHITE,KUBOKOU 752-032,粉体塗装
5	仕切り板	22	樹脂	WHITE
6	転倒防止金具	4	スチール	WHITE,KUBOKOU 752-032,粉体塗装
7	キャスター	4	スチール,ゴム	Φ75,自在,(ストッパー付2個)
8	シャッター付グロメット	2	樹脂	LIGHT GRAY
9	コーナーガード	4	ゴム	GRAY

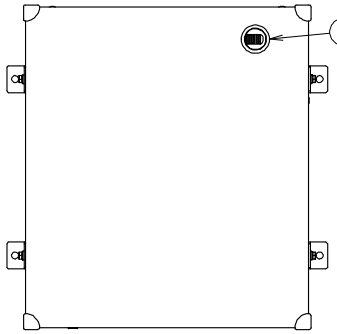

平面図

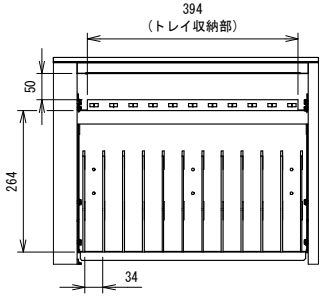

詳細図 B (1 : 10)

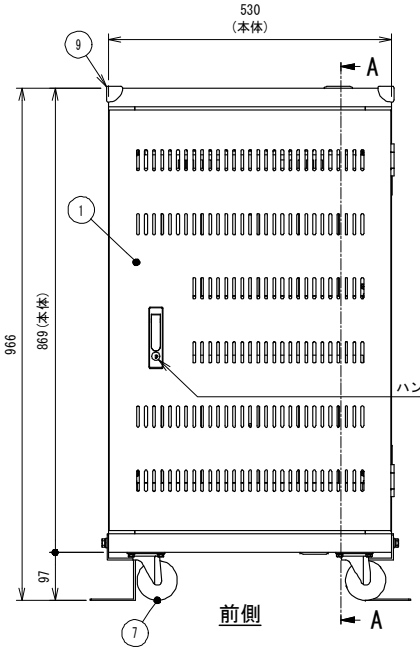

前側

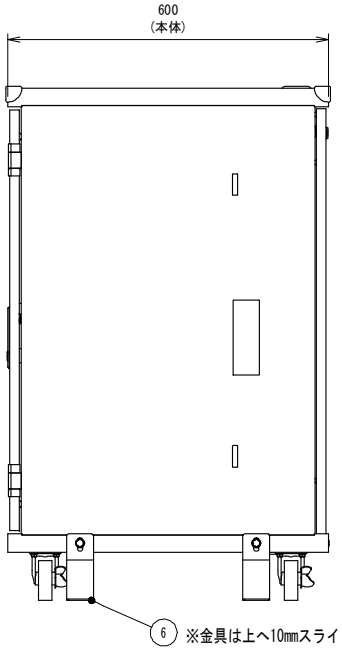

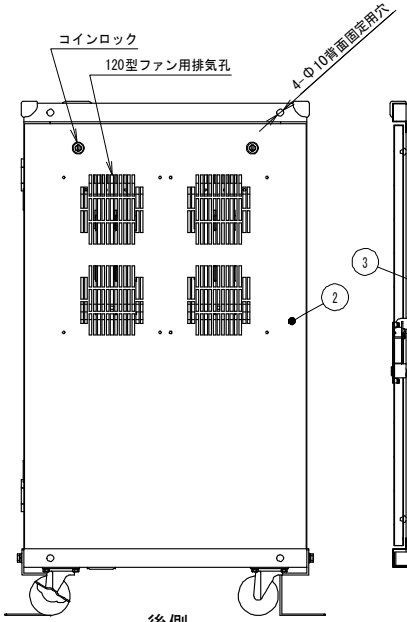

後側

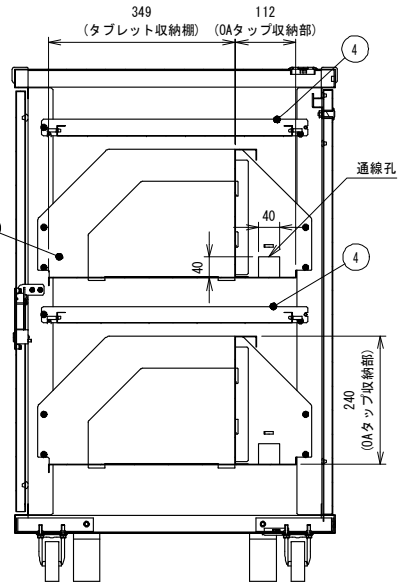

断面図 A-A

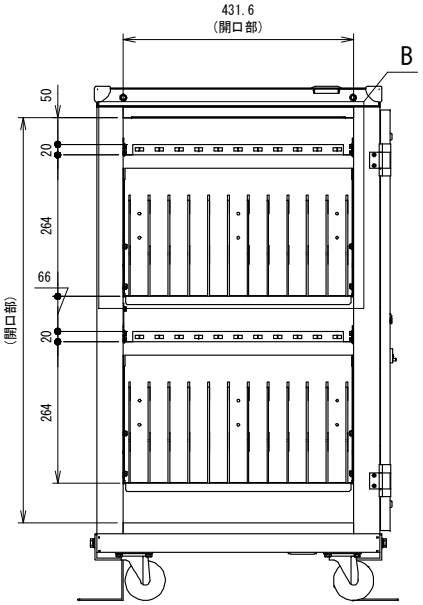

前面側扉開時(1:10)

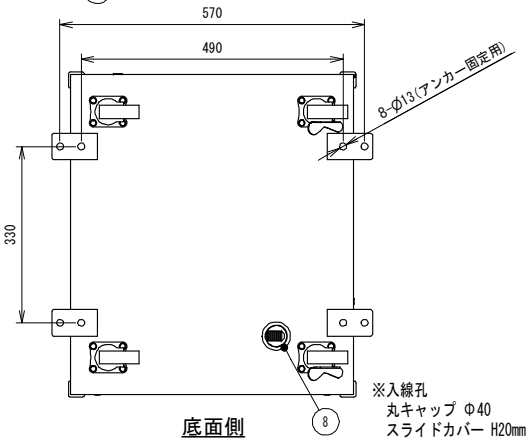

底面側

改訂履歴 REV.RECORD	処理者 DR	検図 CK	日付 DATE	内容 CONTENTS	

出図日 RELEASE DATE	設計 DESIGNED	製図 DRAWN	検図 CHECKED	承認 RESPONSIBLE	
				–	
サイズ SIZE A3	尺度 SCALE 1:10	仕様表番号 SPECIFICATION NO. –	参照部品型式番号 REFERENCE PRODUCT NO. –	項 PAGE –	
色 COLOR	マンセル値 MANSEL NO./ 塗装方法 COATING METHOD		仕上 FINISH	数量/台 QTY. –	
重量 MASS 仮 55kg	材料 MATERIAL		名称 NAME タブレット収納庫22台		
図面データ DWG. DATA 2D and 3D	型式番号 PRODUCT NO. PC222-D1			図面番号 DWG NO.	REV.

Inventor Ver.120322