No.	名称	数量	材料	備考
1	観音扉(左)	1	スチール	WHITE,KUBOKOU 752-032 粉体塗装
2	観音扉(右)	1	スチール	WHITE,KUBOKOU 752-032 粉体塗装
3	背面カバー(42台用)	1	スチール	WHITE,KUBOKOU 752-032 粉体塗装
4	タブレット収納棚	2	スチール	WHITE,KUBOKOU 752-032 粉体塗装
5	整線トレイ	2	スチール	WHITE,KUBOKOU 752-032 粉体塗装
6	仕切り板	44	樹脂	WHITE
7	転倒防止金具	4	スチール	WHITE,KUBOKOU 752-032 粉体塗装
8	キャスター	4	スチール,ゴム	Φ75 , 自在 , (ストッパー付2個)
9	シャッター付グロメット	2	樹脂	LIGHT GRAY
10	コーナーガード	4	ゴム	GRAY

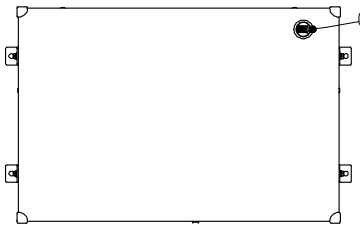

平面図

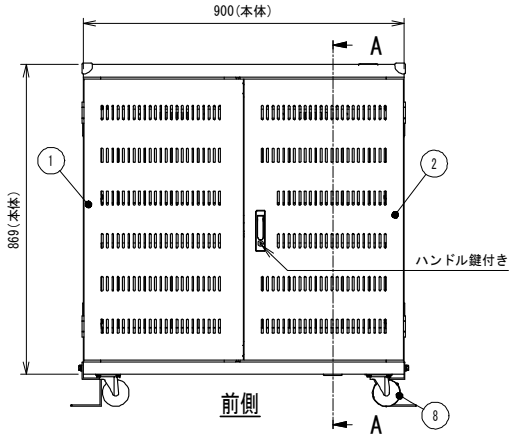

前側

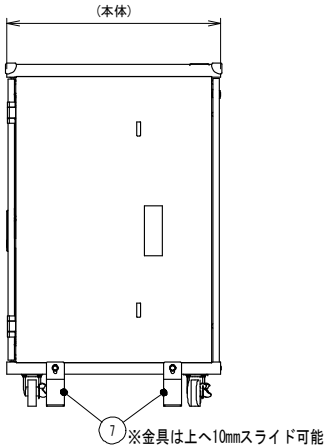

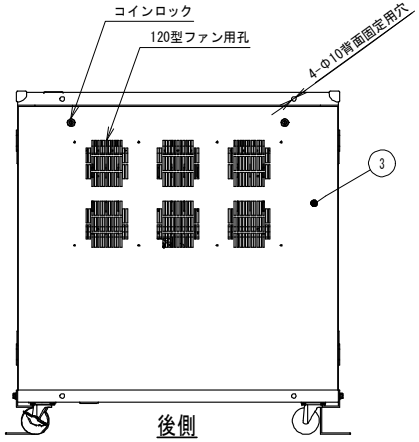

後側

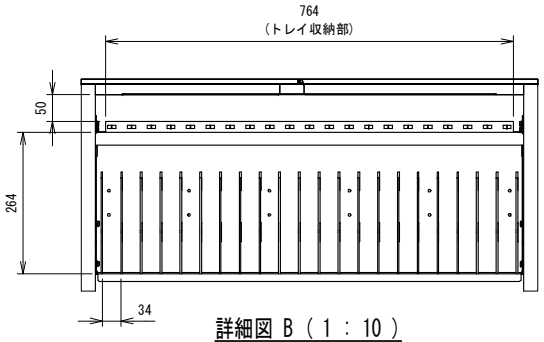

詳細図 B (1 : 10)

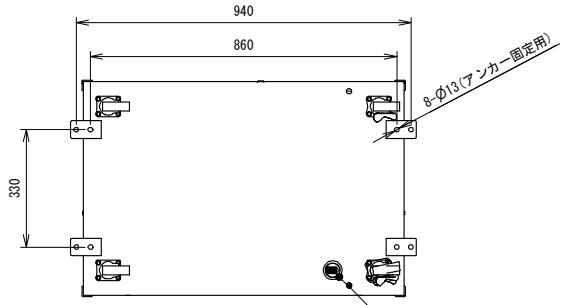

底面側

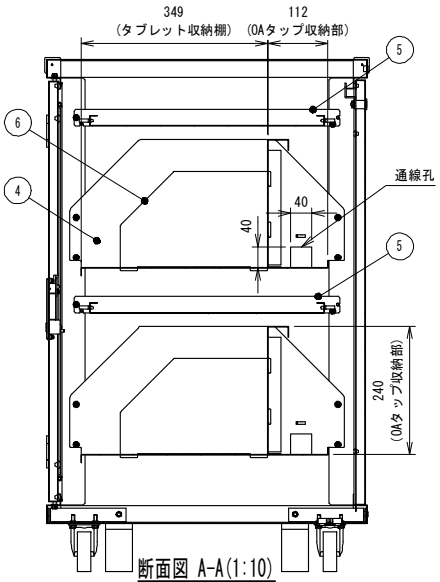

断面図 A-A(1:10)

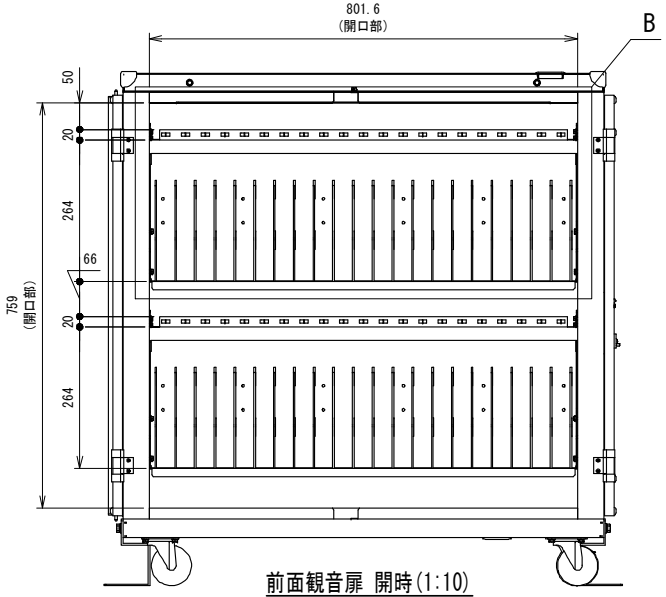

前面観音扉 開時(1:10)

					出図日 RELEASE DATE	設計 DESIGNED	製図 DRAWN	検図 CHECKED	承認 RESPONSIBLE
									–
サイズ SIZE A3	尺度 SCALE 1:15	仕様表番号 SPECIFICATION NO. –	参照部品型式番号 REFERENCE PRODUCT NO. –	項 PAGE –
色 COLOR	マンセル値 MANSEL NO./ 塗装方法 COATING METHOD	仕上 FINISH	数量/台 QTY. –
重量 MASS 仮 77kg	材料 MATERIAL	名称 NAME タブレット収納庫42台	
図面データ DWG. DATA 2D and 3D	型式番号 PRODUCT NO. PC422-DD	図面番号 DWG NO.	REV.

改訂履歴 REV.RECORD 処理者 DR 検図 CHK 日付 DATE 内容 CONTENTS

Inventor Ver.120322