| RevNo | Revision note | Date | Signature | Checked |
|---|---|---|---|---|

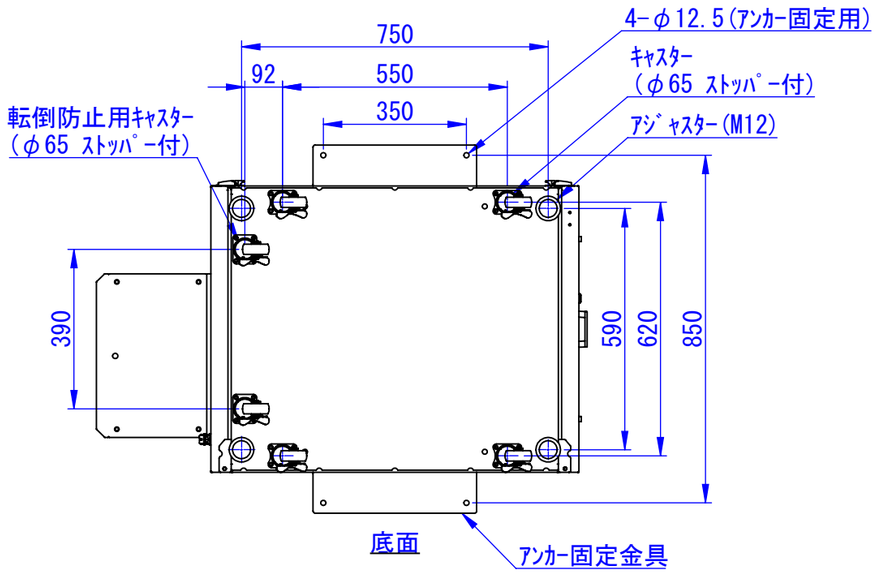


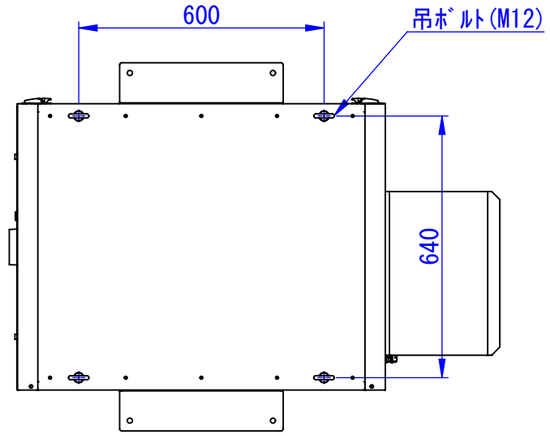


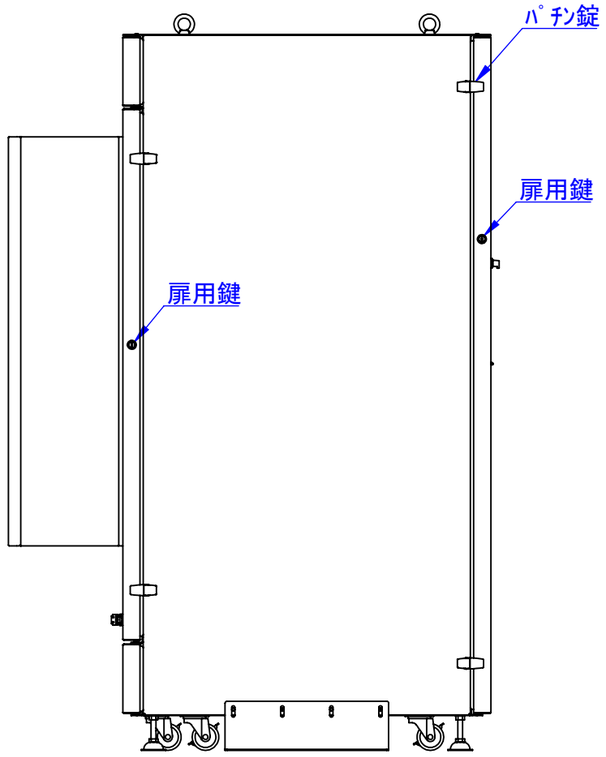


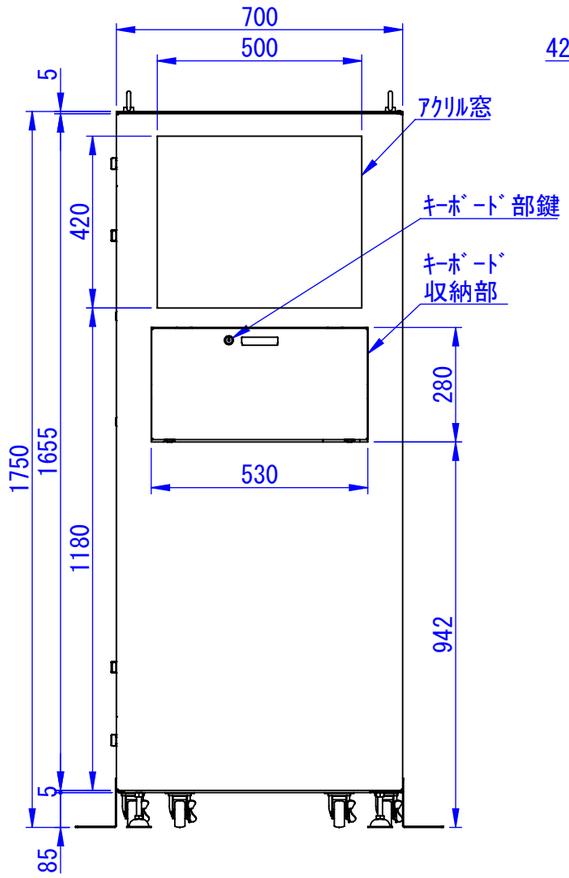


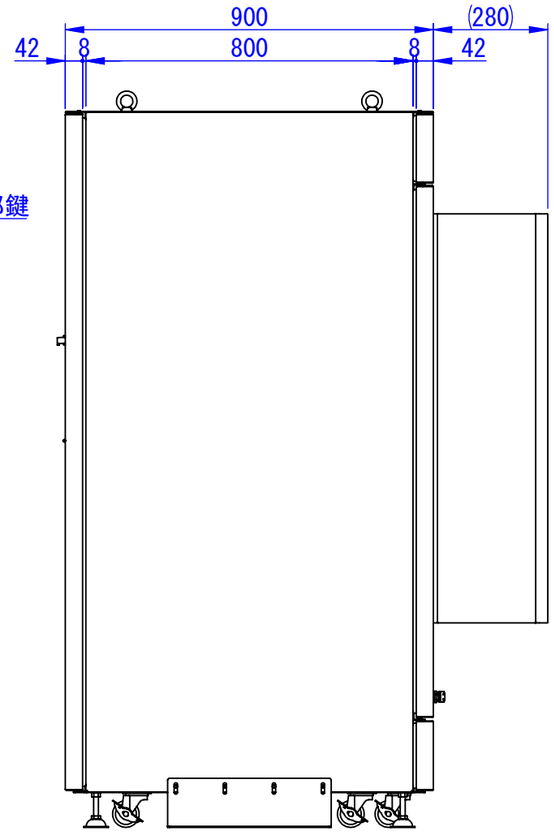


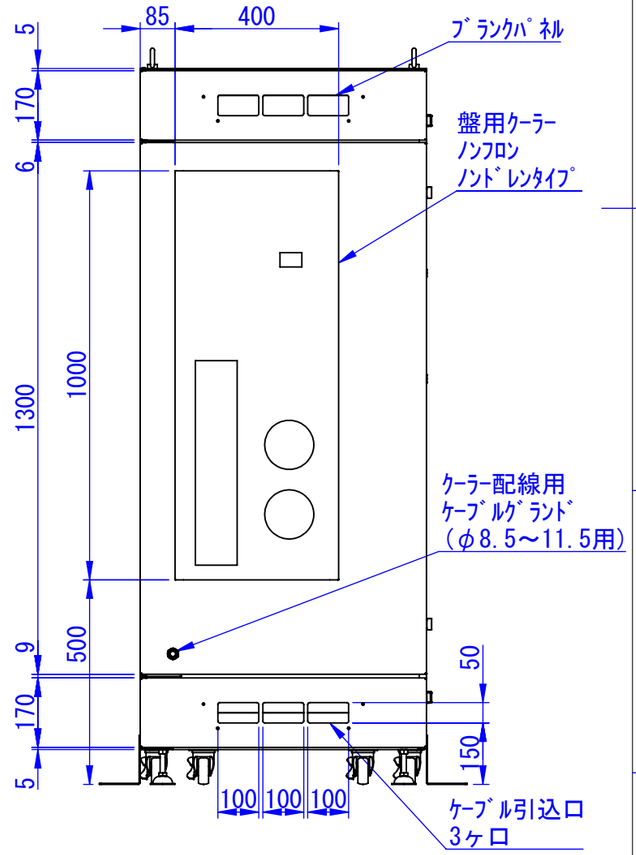


表面処理：
本体色：7.5Y6/0.5ﾚｻﾞｰﾄﾝ
扉　色：N4.0ﾚｻﾞｰﾄﾝ

| Designed by | Checked by | Approved by - date | Filename | Date | Scale |
|---|---|---|---|---|---|
| K_Ikeda | - | - | - | 23/12/26 | 1:15 |

エス・ディ・エス株式会社

まもる君Server(ST-271C)

| SDSV021G0201 | Edition | Sheet |
|---|---|---|
| | - | 1/1 |

2024/02/12

| RevNo | Revision note | Date | Signature | Checked |
|---|---|---|---|---|

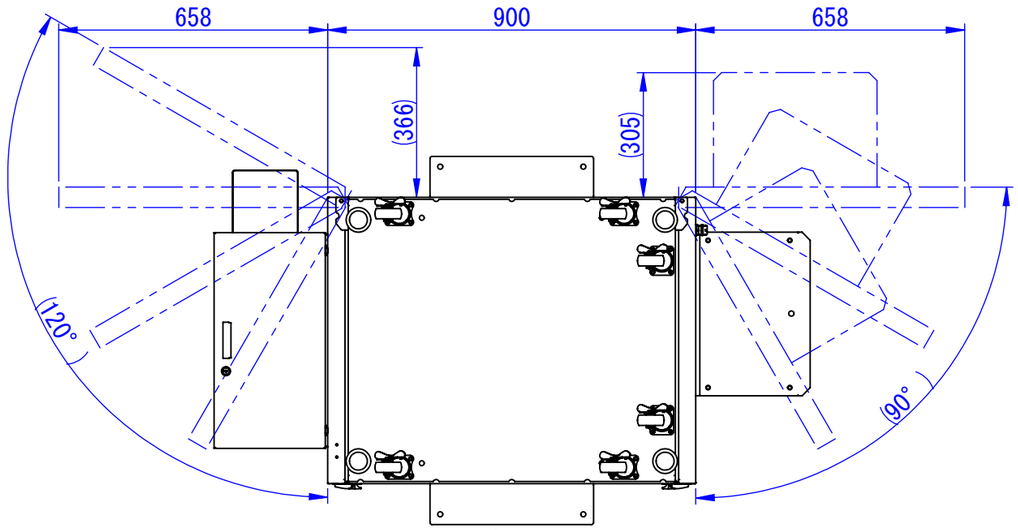


底面

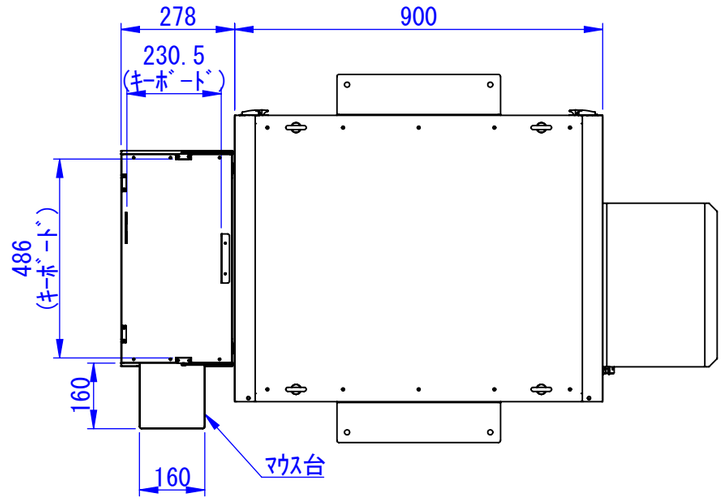


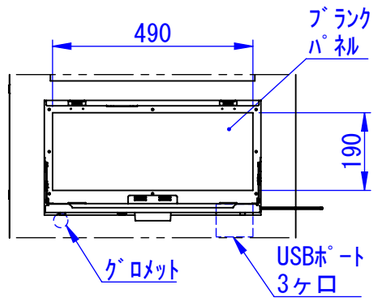


ｷｰﾎﾞｰﾄﾞ収納部詳細

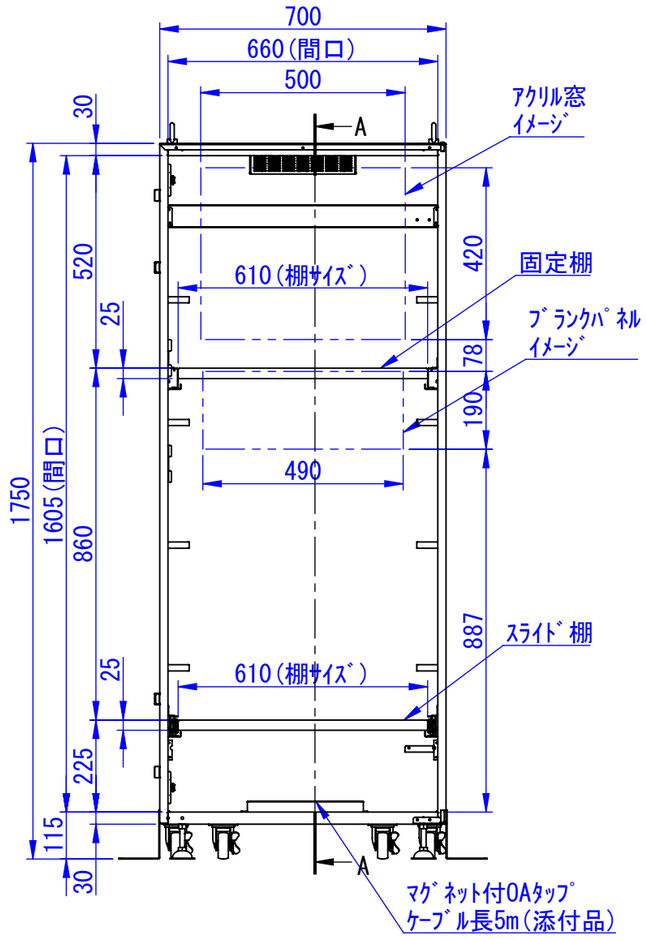


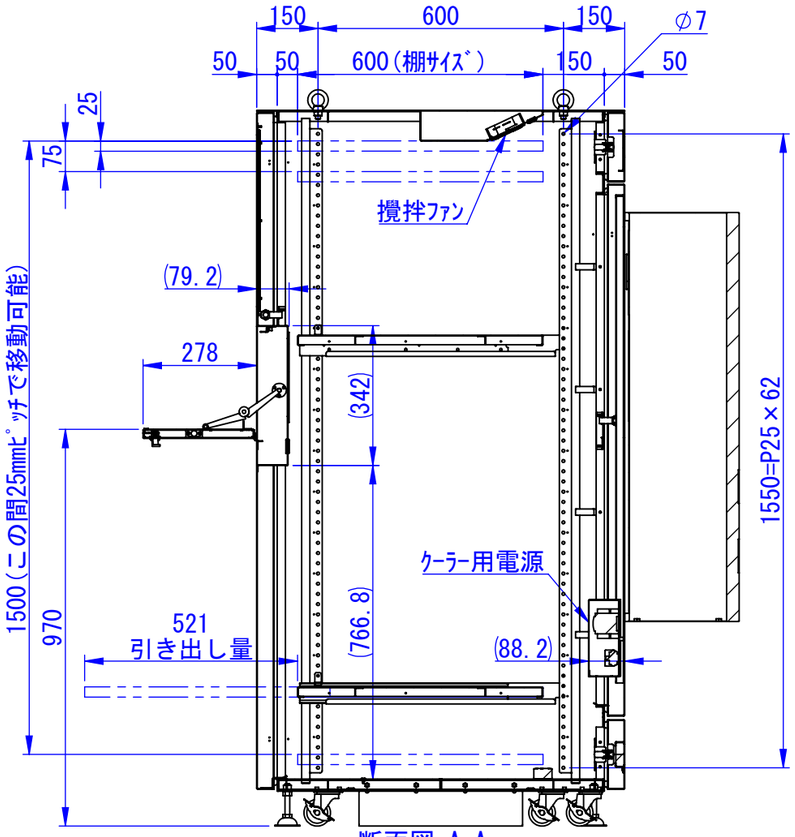


断面図 A-A

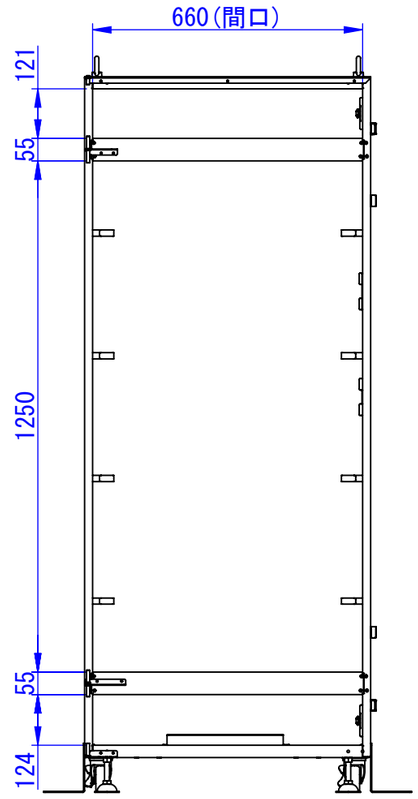


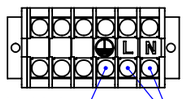


ｱｰｽ接続部　電源接続部

ｹｰﾗｰ用電源
端子台部詳細図

| Designed by | Checked by | Approved by - date | Filename | Date | Scale |
|---|---|---|---|---|---|
| K_Ikeda | - | - | - | 24/01/22 | 1:15 |

エス・ディ・エス株式会社

まもる君Server(ST-271C)

| SDSV021G0202 | Edition | Sheet |
|---|---|---|
| | - | 1/1 |

2024/02/12