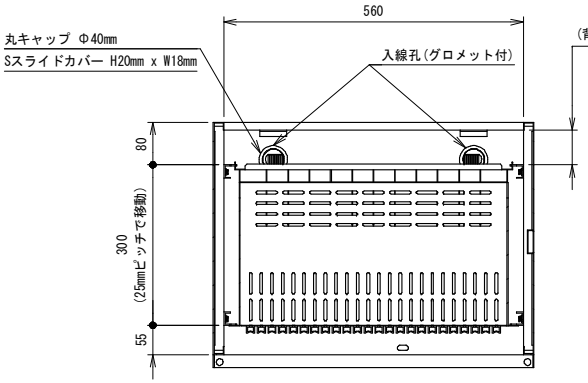

断面図 A-A

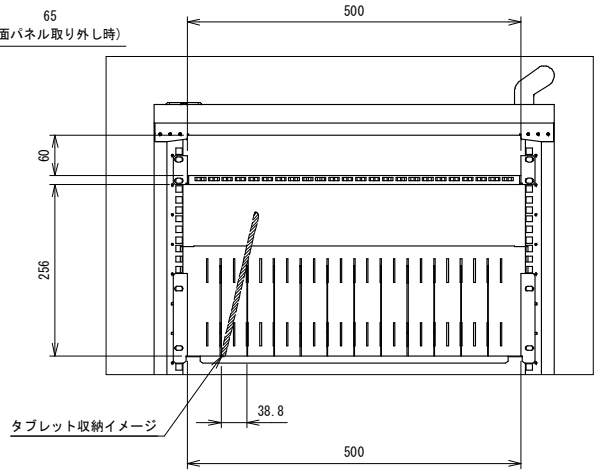

詳細図 B (1 : 8)

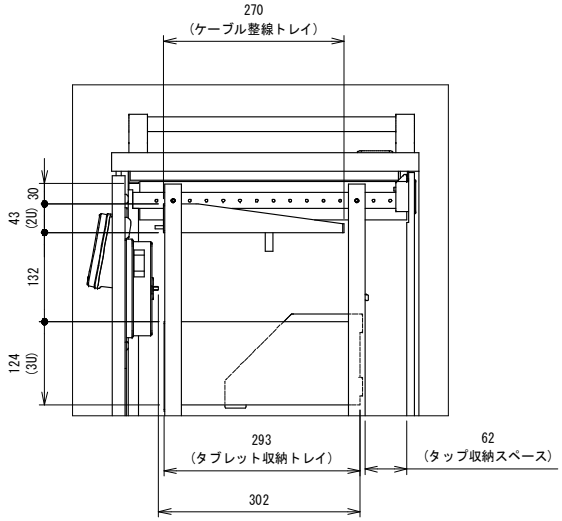

詳細図 C (1 : 8)

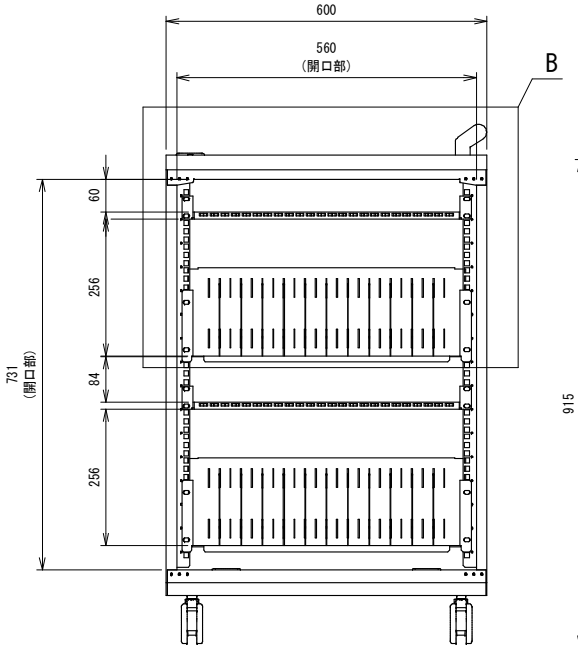

開口図

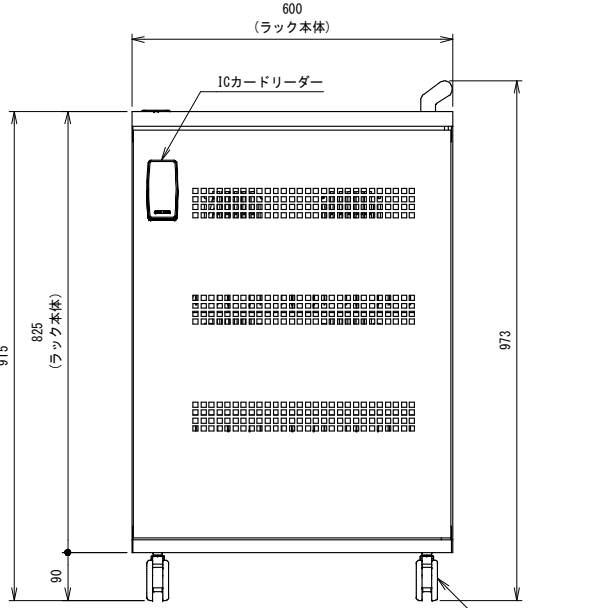

正面図

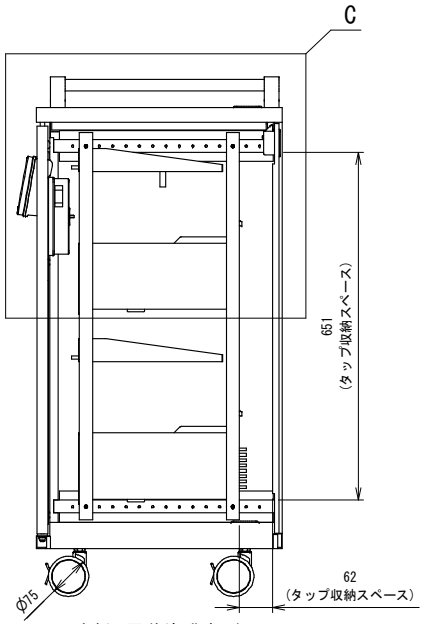

右側面図(側板非表示)

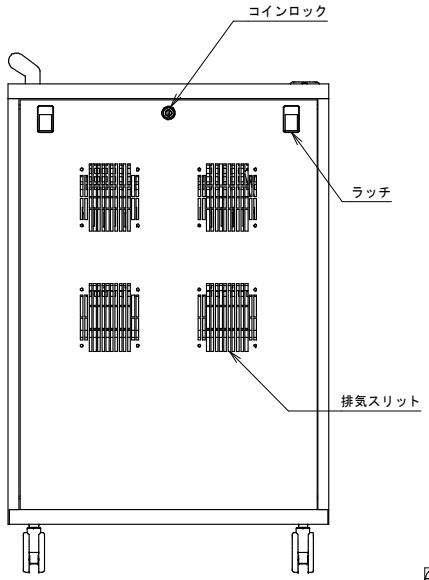

背面図

改定履歴 REV.RECORD	処理者 DR	検図 CHK	日付 DATE	内容 CONTENTS	出図日 RELEASE DATE	設計 DESIGNED	製図 DRAWN	検図 CHECKED	承認 RESPONSIBLE
					サイズ SIZE A3	尺度 SCALE 1:10	仕様表番号 SPECIFICATION NO.	参照部品型式番号 REFERENCE PRODUCT NO.	項 PAGE
					色 COLOR	マンセル値 MANSEL NO./ 塗装方法 COATING METHOD		仕上 FINISH	数量/台 QTY.
					重量 MASS kg	材料 MATERIAL		名称 NAME	
					図面データ DWG. DATA	型式番号 PRODUCT NO. TCSX-20		図面番号 DWG NO.	REV.

Inventor Ver.120322